Евро-4

МАЗ-6425Х9-450-051

Тягач седельный 6х6

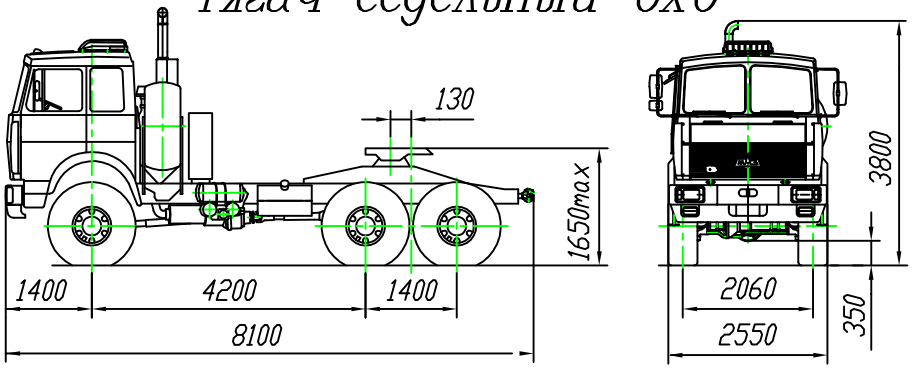

Технические характеристики

Технически допустимая общая масса автомобиля, кг.....30000
Распределение технически допустимой общей массы:
на передний мост, кг..... 7180
на тележку, кг..... 22820
Полная масса автомобиля в снаряженном состоянии, кг 11900
Нагрузка на седло, кг 18000
Максимальная масса автопоезда, кг 65000
Двигатель ЯМЗ-6585.10
Мощность двигателя, кВт(л.с.) 309 (420)
Max крутящий момент, Нм(кгсм) 1766 (180)
Коробка передач 12JS200TA
Число передач 12
Раздаточная коробка:
-число передач 1
-передаточное число 1,107
Размер шин 16,00R20
Тип кабины ..... большая
Максимальная скорость автомобиля, км/ч..... 80 (U_0 =6.59)
68 (U_0 =7.79)

Комплектации автомобиля МАЗ-6425Х9.

МАЗ-6425Х9-0000450-051*

два топливных бака 350+200л.,
колеса дисковые, без ЦНШ, с АБС,
ССУ JOST JSK 38C-1 3,5",
предпусковой подогреватель двигателя ф. Элтра,
большая неподрессоренная кабина, с дополнительными электропневмовыводами по комбинированной схеме (одно и двухпроводный привод), буксирный прибор типа крюк-петля,
передаточное число мостов 7,79, без ЗЗУ и бокового ограждения.

Устанавливаются по дополнительному заказу (за оплату): кондиционер, утеплитель передка, независимый воздушный отопитель.

МАЗ-6425Х9-0000451-051

два топливных бака 350+200л.,
колеса дисковые, без ЦНШ, с АБС,
ССУ JOST JSK 38C-1 3,5", устанавливается буксирная вилка,
предпусковой подогреватель двигателя ф. Элтра,
большая неподрессоренная кабина, передаточное число мостов 6,59, без ЗЗУ и бокового ограждения.

Устанавливаются по дополнительному заказу (за оплату): кондиционер, утеплитель передка, независимый воздушный отопитель.

*Реализация автомобиля возможна после согласования с Заказчиком технических требований. Аналог-тягач седельный МАЗ-642508-350-050Р1 (по техническим требованиям ООО "Белмаш-Югра").