ООО "СИБПРОМАВТО"
г. Миасс Челябинской области, ул. Лихачева, 22
тел./факс: (3513)255-650, 55-63-72, 55-76-57, 57-98-07
e-mail: infoural-sib@mail.ru

г. Тюмень, ул. Авторемонтная, 12
e-mail: info@sib-avto.ru

Прицепная техника

Бортовые полуприцепы

94171-0000020-07

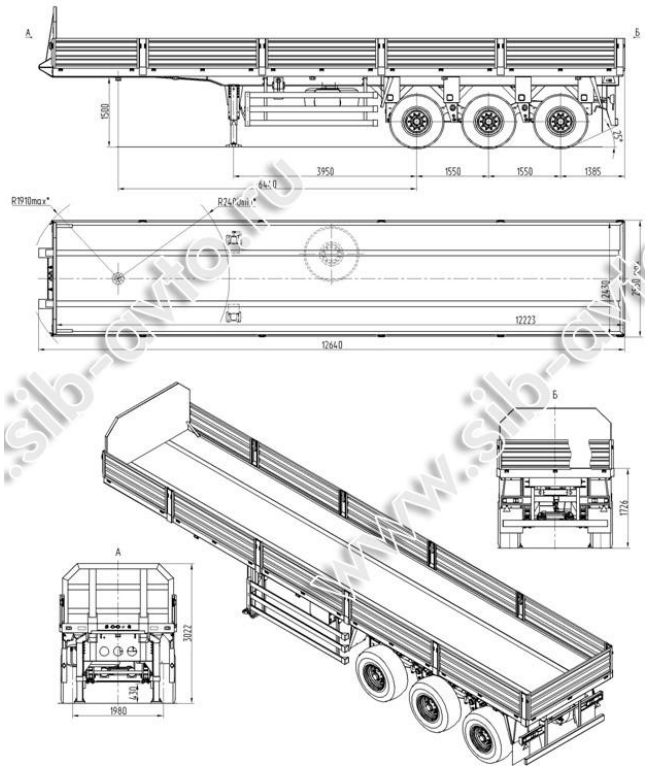

Стандартное оснащение

- пневмопривод тормозов WABCO (Германия)
- опорное устройство JOST (Германия)
- подъемник запасного колеса полуприцепа
- противооткатные упоры SUER(Германия)
- боковая защита, инструментальный ящик
- комплект бортов

ТЕХНИЧЕСКИЕ ХАРАКТЕРИСТИКИ:

Длина площадки	12 640 мм
Ширина площадки	2 550 мм
Погрузочная высота	1 726 мм
Высота ССУ	1 500 мм
Грузоподъемность	28 800 кг
Снаряженная масса	9 200 кг
Нагрузка на дорогу через шины	24 000 кг
Нагрузка на ССУ	14 000 кг
Подвеска	Зависимая рессорная

Шины	1200x500x508 / 6+1
Шкворень	2 дюйма JOST или GF (Германия)