ООО "СИБПРОМАВТО"
г. Миасс Челябинской области, ул. Лихачева, 22
тел./факс: (3513)255-650, 55-63-72, 55-76-57, 57-98-07
e-mail: infoural-sib@mail.ru

г. Тюмень, ул. Авторемонтная, 12
e-mail: info@sib-avto.ru

МАЗ

Седельные тягачи / **6x4**

МАЗ 6430E8-520-012

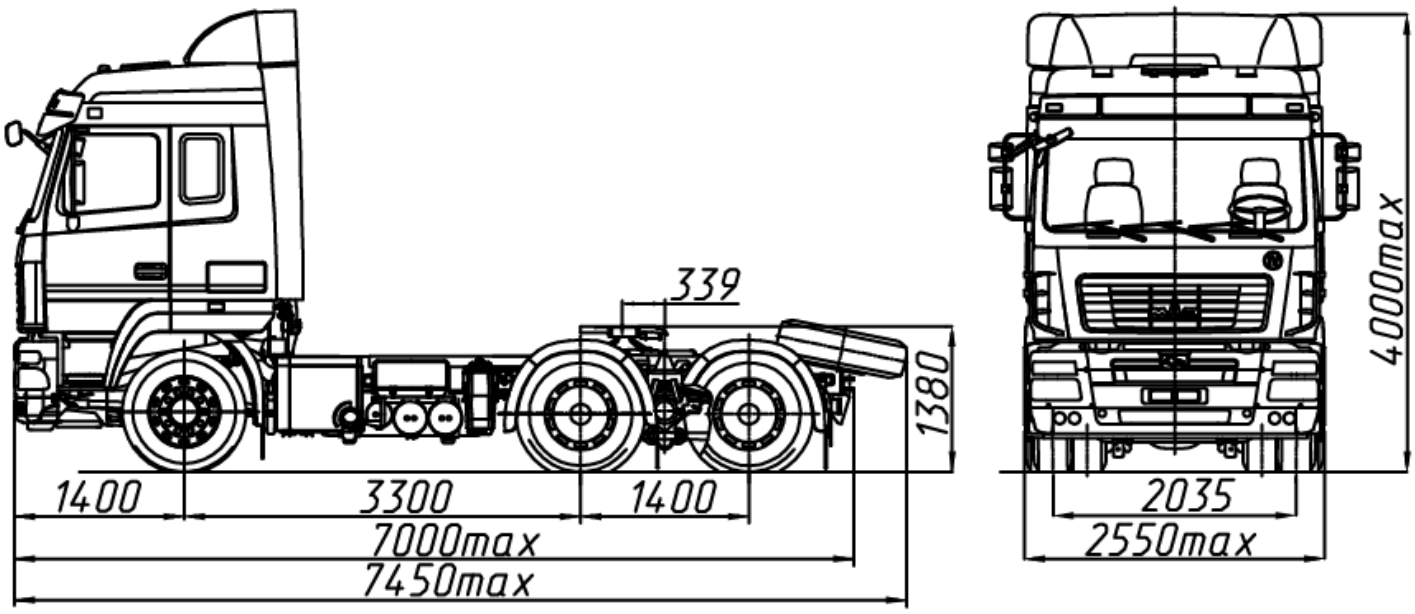

ТЕХНИЧЕСКИЕ ХАРАКТЕРИСТИКИ:

Модель	МАЗ-6430Е8-520-010
Колёсная формула	6х4
Технически допустимая масса автопоезда, кг	65000
Технически допустимая общ ая масса, кг	33400
Распределение технически допустимой общей массы на переднюю ось, кг	7400
Распределение технически допустимой общей массы на задний мост, кг	26000
Масса, приходящаяся на опорно-сцепное устройство, кг	23050
Полная масса автомобиля в снаряженном состоянии, кг	10350
Модель двигателя	ОМ 457LA .V /4
Тип двигателя	дизельный
Мощность двигателя, кВт (л.с.)	315 (428)
Максимальный крутящий момент, Нм (кгсм)	2100 (214)
Модель коробки передач	ZF16S2520T0
Число передач КП	16
Передаточное число ведущего моста	3.86
Размер шин	315/80R22,5
Топливный бак, л	500
Максимальная скорость, км/ч	85
Тип кабины	большая 6431
Задняя подвеска	????????????? ?? ??????????????
??????????? ????????? МАЗ-6430Е8	
6430?8-0000520-012	АБС, ПБС, ППЗУ, круиз контроль, кондиционер, независимый подогреватель двигателя, независимый воздушный отопитель кабины, тахограф цифровой,

	система мониторинга(по заказу), электропакет, магнитола, противосолнечиый козырек противотуманные фары, холодильник(по заказу)