ООО "СИБПРОМАВТО"
г. Миасс Челябинской области, ул. Лихачева, 22
тел./факс: (3513)255-650, 55-63-72, 55-76-57, 57-98-07
e-mail: infoural-sib@mail.ru

г. Тюмень, ул. Авторемонтная, 12
e-mail: info@sib-avto.ru

Урал

Вахтовые автобусы NEXT / **Урал 32551**

Урал NEXT 32551-5013-71

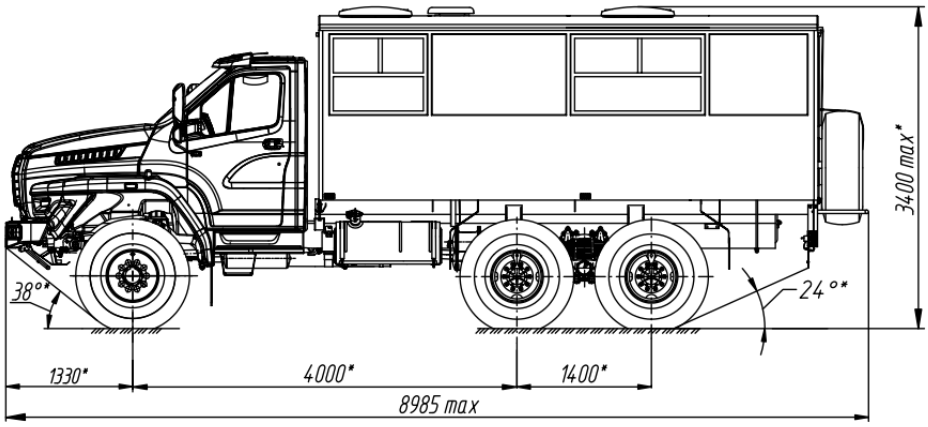

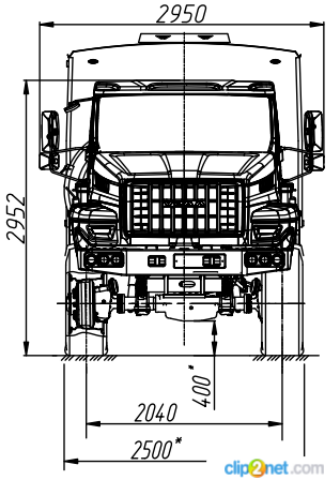

ТЕХНИЧЕСКИЕ ХАРАКТЕРИСТИКИ:

Колесная формула	6х6
Число мест для сидения в кузове-фургоне	
Масса в снаряженном состоянии, кг	
Полная масса, кг	12 420 / 13 300*
Допустимое распределение полной массы, кг:	
- на передний мост	4 420 / 5 300*
- на задний мост	8 000 / 8 000*
Максимальная скорость, км/ч	
Двигатель	Модель -ЯМЗ-53653-10 с во от сжатия, рядный, ЭК-5
Максимальная мощность	
по правилам ЕЭК ООН №85, л.с	
Максимальная частота вращения, мин	
Максимальный крутящий момент, кгсм	
Частота вращения при максимальном крутящем моменте, мин	1 300...1 600
Коробка передач	Модель - ЯМЗ-1105 Тип - ме 5-ти ступенчатая
Раздаточная коробка	АО «АЗ «УРАЛ», 2-х ступенч межосевым дифференциал передача - 1,04, низшая пе
Ведущие мосты	АО «АЗ «УРАЛ», передаточн
Топливный бак	
Емкость, л	
Кабина:	Тип - за двигателем, трехм двухдверная.
Колёса и шины	Колёса -515-254 Шины - 14
Габаритные размеры, мм	8 985 х 2 500 х 3 400

*технически допустимые значения