ООО "СИБПРОМАВТО"
г. Миасс Челябинской области, ул. Лихачева, 22
тел./факс: (3513)255-650, 55-63-72, 55-76-57, 57-98-07
e-mail: infoural-sib@mail.ru

г. Тюмень, ул. Авторемонтная, 12
e-mail: info@sib-avto.ru

МАЗ

Автокраны / 20 тонн

КС-4571BY-С

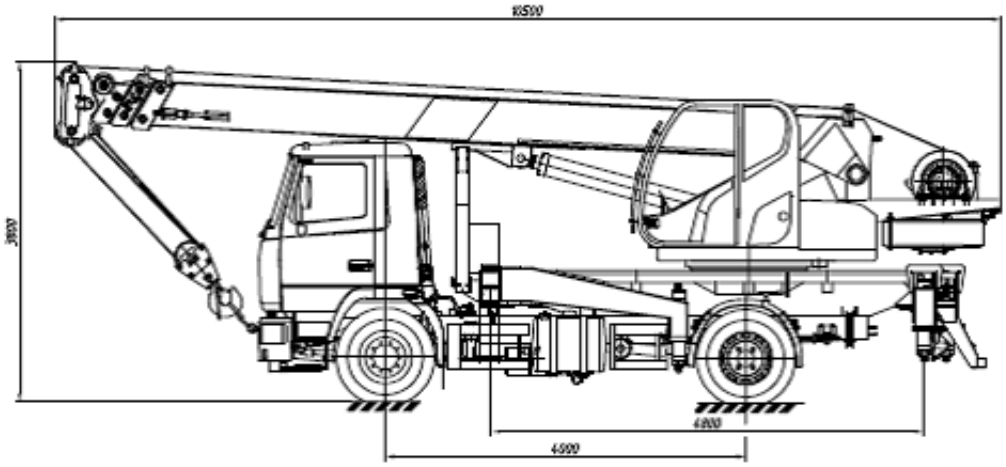

ТЕХНИЧЕСКИЕ ХАРАКТЕРИСТИКИ:

Колесная формула	4х2
Грузоподъемность максимальная миди (на канатах), т	20,0
Грузоподъемность при максимальном вылете, т:	
- основная стрела 8,7 м	7,0
- стрела 26,7 м	0,3
Максимальный грузовой момент, т·×м	64,0
Высота подъема максимальная, м:	
- основная стрела 8,7 м	9,5
- стрела 26,7 м	28,0
Высота подъема при максимальном вылете, м:	
- основная стрела 8,7 м	4,2
	11,1

- стрела 26,7м

Глубина опускания максимальная, м:	
- при работе с грузом равным 50 % грузоподъёмностью, с основной стрелой 8,75м	11,0
- со стрелой 6,7 м	3,0
Вылет, м:	
- при максимальной грузоподъемности	3,2
- максимальный стрела 26,7 м	24,0
- минимальный стрела 8,7 м	3,2
Максимальная масса груза, с которой допускается телескопирование стрелы, т:	в пределах грузовых характеристик, но не более 6 т
Параметры опорного контура:	
- база выносных опор, м	6,15(5,8)
- расстояние между выносными опорами, м	5,8
Номинальная скорость подъема (опускания) груза, м/мин груза, м/мин	7,0
Увеличенная скорость подъема (опускания) пустого крюка и грузов до 2 т, м/мин	12,0
Скорость посадки, м/мин	0,4
Частота вращения, об/мин:	
- максимальная	1,2
- минимальная	0,4
Скорость передвижения, км/ч	60
Габаритные размеры в транспортном положении, мм:	
- длина	10500
- ширина	2550
- высота	3800
Распределение нагрузки на оси шасси крана в транспортном положении с основной стрелой, т:	
- общая	18
- на переднюю ось	7,5
- на заднюю ось	10,5

Дополнительные опции: расширенный ЗИП (аптечка, 2 огнетушителя, термос, знак аварийной установки)

Кран автомобильный КС-4571BY-С грузоподъемностью миди (на канатах) 20 т предназначен для выполнения погрузочно-разгрузочных и строительно-монтажных работ с обычными грузами на рассредоточенных объектах.

Гидравлическая система крановой установки обеспечивает плавное управление всеми механизмами с широким диапазоном скоростей рабочих операций, а также возможность одновременного совмещения нескольких крановых операций. В гидрооборудовании крана применены комплектующие ведущих мировых производителей.

Четырехсекционная стрела длиной 8,7 м во втянутом положении обеспечивает крану компактность и маневренность при переездах, а при полностью выдвинутом состоянии 26,7 м – обширную рабочую зону и большую высоту перемещения груза при работе. Возможность телескопирования стрелы с грузом до 6 на крюке позволяет автокрану выполнять специальные работы: устанавливать грузы в труднодоступных местах, проносить грузы среди смонтированных конструкций.

Редуктора механизма подъема и поворота – планетарного типа с дисковыми тормозами, что соответствует современным требованиям, предъявляемым к грузоподъемным кранам. Нижняя рама коробчатого сечения. Передние выносные опоры – гидравлические поворотные. Задние выносные опоры ? гидравлические выдвижные.

Кабина машиниста новой конструкции и современного дизайна комфортабельна и имеет большой внутренний объем. Круговое остекление обеспечивает отличную видимость рабочей зоны при любых длинах стрелы и любом угле наклона стрелы.
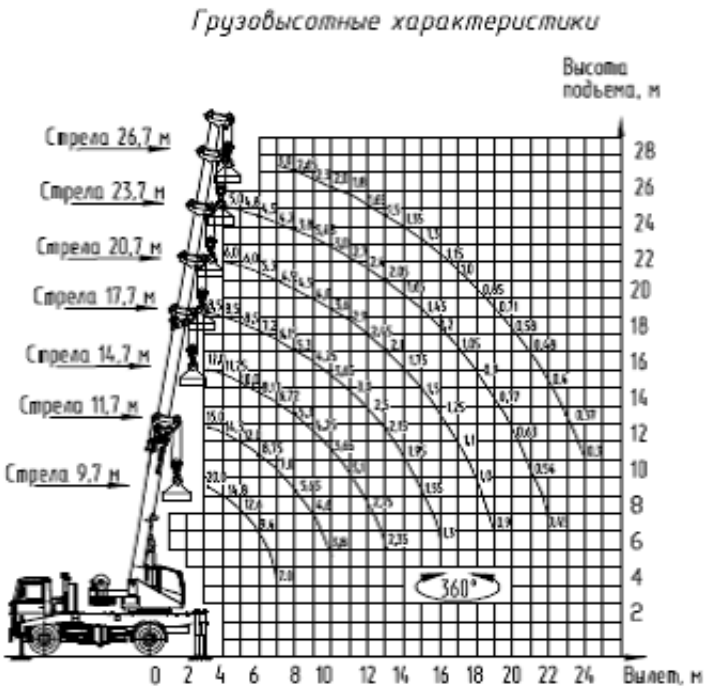
Безопасную работу крана обеспечивает комплекс приборов и устройств, в том числе микропроцессорный ограничитель нагрузки ОНК-160С с цифровой индикацией параметров в кабине машиниста. Ограничитель нагрузки может работать в режиме координатной защиты, и имеет встроенный прибор фиксации характеристик ? «черный ящик», и встроенный модуль защиты от опасного напряжения при работе вблизи линий электропередач.