ООО "СИБПРОМАВТО"
г. Миасс Челябинской области, ул. Лихачева, 22
тел./факс: (3513)255-650, 55-63-72, 55-76-57, 57-98-07
e-mail: infoural-sib@mail.ru

г. Тюмень, ул. Авторемонтная, 12
e-mail: info@sib-avto.ru

МАЗ

Автокраны / **25 тонн**

КС 5574BY-W-02

ТЕХНИЧЕСКИЕ ХАРАКТЕРИСТИКИ:

Базовое шасси	МАЗ-5340С2-525-011 МАЗ-534025-525-011
Двигатель шасси	ЯМЗ-53653 WP 7.270E51
КПП	ZF 9S1310TO
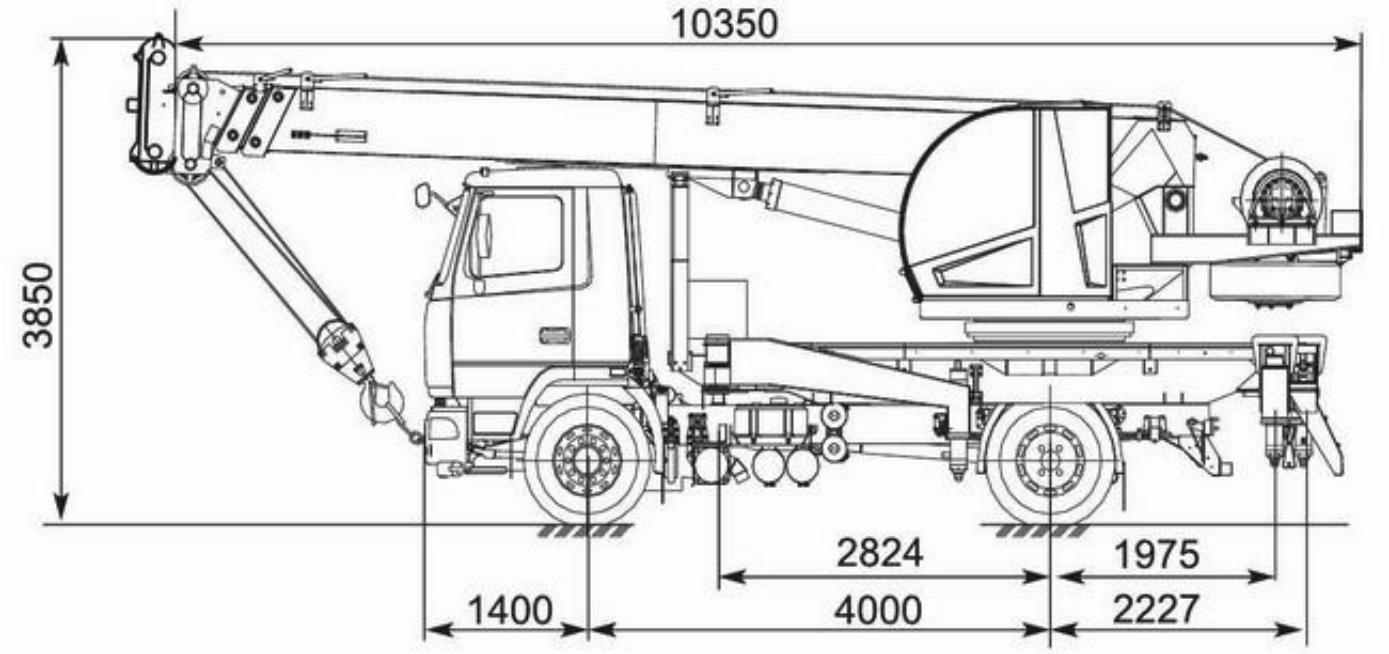
Грузоподъемность максимальная миди (на канатах), т	25,0
Максимальная грузоподъемность на максимальном вылете, т	0,9
Максимальный грузовой момент, тм	80,0
Высота подъема максимальная (при работе с гуськом), м	21,7 (28,0)
Высота подъема при максимальном вылете (при работе с гуськом), м	7,0 (15,2)
Глубина опускания максимальная, м	
– при работе с грузом равным 50% грузоподъёмности,	
с основной стрелой (8,5 м)	
– со стрелой 20,5 м11,0 3,0	
Длина стрелы автокрана, м	8,5-20,5 + гусек 7
Вылет максимальный (при работе с гуськом), м	19,0 (23,0)
Номинальная скорость подъема (опускания) груза, м/мин	6,0
Увеличенная скорость подъема (опускания) с грузом не более 4 т, м/мин	13,3
Увеличенная скорость подъема (опускания)	
при работе с гуськом, м/мин	79,8
Скорость посадки, м/мин	0,4
Частота вращения, об/мин: максимальная / минимальная	0,96 / 0,2
Габаритные размеры, мм (Д / Ш / В)	10350 / 2550 / 3850
Полная масса автокрана, т	17,5*
Скорость передвижения автокрана в транспортном положении, км/ч	60,0
Распределение нагрузки на оси,т: на переднюю ось / на заднюю тележку	7,5* / 10,0*
Параметры опорного контура:	
– база выносных опор, м	6,15 (5,8)
– расстояние между выносными опорами, м	5,8
Дополнительные опции	
Аптечка, 2 огнетушителя, термос, знак	
аварийной остановки, удлинитель стрелы