ООО "СИБПРОМАВТО"
г. Миасс Челябинской области, ул. Лихачева, 22
тел./факс: (3513)255-650, 55-63-72, 55-76-57, 57-98-07
e-mail: infoural-sib@mail.ru

г. Тюмень, ул. Авторемонтная, 12
e-mail: info@sib-avto.ru

МАЗ

Седельные тягачи / 4x2

МАЗ-54402К-0000520(570)-030

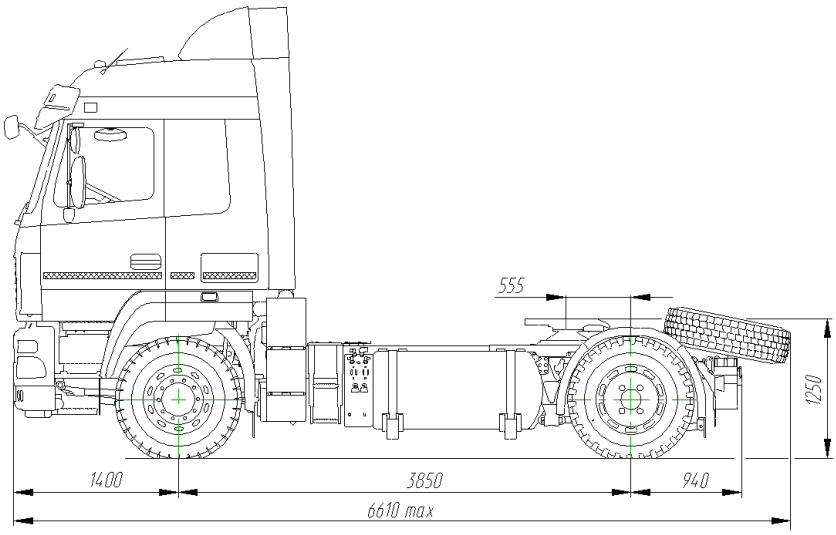

ТЕХНИЧЕСКИЕ ХАРАКТЕРИСТИКИ:

Колесная формула автомобиля	4x2	
Экологический класс	Евро-5	
База автомобиля, мм	3850	
Высота ССУ, мм	1250	
Технически допустимая общая масса автопоезда, кг	44000	
Технически допустимая общая масса автомобиля, кг	18650	
Распределение полной массы: - на переднюю ось, кг - на задний мост, кг	 7150 11500	
Полная масса автомобиля в снаряженном состоянии (с учетом водителя и пассажира), кг	8500	8600
Технически допустимая масса, приходящаяся на опорно- сцепное устройство, кг	10150	10050

Двигатель *(модель, экология)* / мощность, кВт	Weichai Power WP12NG400E50, экологического класса 5 / 286	
Коробка передач *(модель)*	ZF 16S2520TO	FG 12JS200TA
Передаточное число ведущего моста	4,2	
Максимальная скорость автомобиля (с ограничителем скорости), км/ч	85+4	
Размерность шин	315 /80 R22,5	
Кабина	Большая 6431 с обновленным интерьером, двухместная, подрессоренная (пневматическая подвеска) с обтекателем и закрылками (без обтекателя и закрылок [3)]). Сиденья водителя и пассажира стандартные (повышенной комфортности [2)]), подрессоренные на пневмоподвеске. Стеклоподъемники дверей с электроприводом (с ручным приводом [1)]). Зеркала с электроподогревом и электроприводом (зеркала с электроподогревом [1)]). С центральным замком(без центрального замка [1)]). Шторка ветрового стекла с ручным приводом (с электроприводом [2)]). Люк. Ремни безопасности. Подголовники сидений.	
Газовое оборудование	Баки криогенные ф. «Chart» или ф.«CIMS». Расположение баллонов в межколесной базе с обоих сторон рамы, объем, производитель: - 688 л (405 л - с правой стороны, 283 л -с левой стороны) - ГБО ф. «CIMC»; - 755 л (405 л - с правой стороны, 350 л -с левой стороны) - ГБО ф. «CHART». Трубопроводы из нержавеющей стали. Газовая арматура ф. «Swagelok» или ф. «HSME».	
Запас хода (расчетный), км	500 (700)	

<u>Дополнительное оборудование автомобиля</u> (определяется заказом): Комплект ЗИП (стандартный), комплект ЗИП (полнокомплектный) [1)], противооткатные упоры (2 шт), кондиционер [1)], система поддержания скорости Круиз-контроль (без системы Круиз-контроля[2)]), независимый жидкостной подогреватель двигателя [2),] независимый воздушный отопитель кабины [1)] ,огнетушитель, аптечка [1)] *(входит в полнокомплектный ЗИП)*, знак аварийной остановки [1)] *(входит в полнокомплектный ЗИП)*, домкрат - 12т *(входит в стандартный ЗИП)*, два спальных места, подлокотники сиденья водителя [1)], подлокотники сидений пассажира [1)], система мониторинга [1)], система экстренного реагирования ЭРА Глонасс, противосолнечный козырек [1)].

[1)] - устанавливается по заказу, если оговорено в контракте;

[2)] - не устанавливается по заказу, если оговорено в контракте.