ООО "СИБПРОМАВТО"
г. Миасс Челябинской области, ул. Лихачева, 22
тел./факс: (3513)255-650, 55-63-72, 55-76-57, 57-98-07
e-mail: infoural-sib@mail.ru

г. Тюмень, ул. Авторемонтная, 12
e-mail: info@sib-avto.ru

МАЗ

Седельные тягачи / 4x2

МАЗ-54402N-0030520(38529)-031

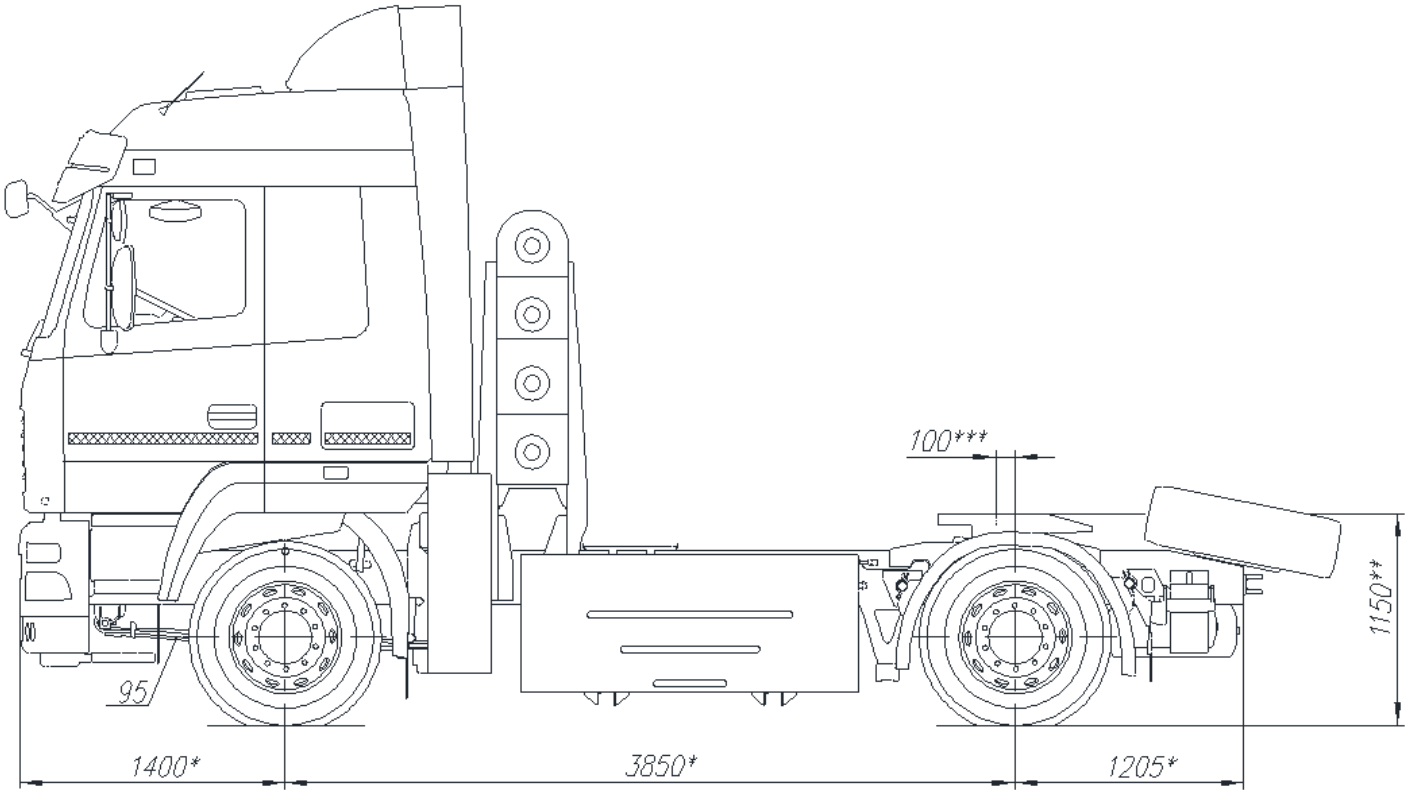

ТЕХНИЧЕСКИЕ ХАРАКТЕРИСТИКИ:

Комплектация	54402N-0030520-031	54402N-0038529-031 (с гидроотбором)
Колесная формула	4x2	
Межколесная база, высота ССУ, мм	3850, 1150	
Габаритная длина автопоезда, мм, не более	17 150 (полуприцеп с размерами 12 м от оси шкворня до заднего габарита)	
Технически допустимая максимальная масса, кг	17700	17 850
Технически допустимая максимальная масса, приходящаяся на: - переднюю ось, кг		

- ведущий мост, кг	6 200 11 500	6 350 11 500
Масса в снаряженном состоянии, кг	8 850	9 100
Грузоподъемность (масса, приходящаяся на опорно-сцепное устройство), кг	8 850	8 750
Двигатель (модель, экология), мощность, кВт	Weichai Power WP13NG430E52, 308 кВт, Евро-5.	
Коробка передач (модель), число передач переднего хода	ZF 16S2220TD; 16 передач переднего хода; диапазон передач 16,41 – 1,00.	
Система питания двигателя (объем), л	Природный газ, находящийся в компримированном состоянии баллонах 3-го типа. Расположение баллонов за кабиной (однорядная кассета, по одному баллону в секции) и в межколесной базе с обеих сторон рамы (две кассеты по четыр баллона). Объем баллонов 1 092 л (492 л+400 л +200 л). Устанавливается защита баллонов. Трубопроводы из нержавеющей стали. Рабочее давление 200 бар. Предусмотрена установка 2-х заправочных кранов (стандарта типа ГОСТ УЗВ 02 и NGV2 Typ TN5).	
Запас хода (расчетный, по заявляемому изготовителем двигателя расходу топлива – 36 кг/100 км), км	500	450
Ведущий мост, передаточное отношение (U0)	Одноступенчатый, с центральным гипоидным редуктором, с межколесной блокировкой дифференциала	
	2,71	2,92
Максимальная скорость (с ограничителем), км/ч	85	
Опорно-сцепное (тягово-сцепное) устройство	Класса G50-X, с двумя степенями свободы под шкворень размерностью 2″.	
Подвеска	Передняя – рессорная, малолистовая, с гидравлическими амортизаторами телескопического типа и стабилизатором поперечной устойчивости; Задняя – пневматическая, четырехбалонная с гидравлическим амортизаторами телескопического типа, со стабилизатором поперечной устойчивости	
Колеса, шины	Колеса дисковые, размерности 9,00х22,5. Шины, размерность 315/70R22.5.	
Тормозная система	Системы антиблокировочной, противобуксовочной и курсовой устойчивости. Колесные тормозные механизмы дисковые.	
Система гидрооборудования для работы в составе с самосвальным полуприцепом	-	Коробка отбора мощности NH/4c. Объем масляного бака 170 л.
Кабина	Большая с высокой крышей 6431, двухместная, на пневматической подвеске, с обновленным интерьером,	Большая с низкой крышей 54 двухместная, на пружинной подвеске, с обновленным интерьером,

<u>Оборудование:</u>

- <u>основной комплектации</u>: комплект ЗИП стандартный; независимый жидкостной подогреватель двигателя*; изготовитель АБС «Wabco»; тахограф цифровой; электропакет (стеклоподъемники и зеркала заднего вида электроуправляемые, центральный замок дверей); противотуманные фары на 54402N-0030520-031*; противооткатные упоры; огнетушитель; сиденья СНГ повышенной комфортности;

подголовники сидений; шторка ветрового стекла электроуправляемая на 54402N-0030520-031 и с ручным управлением на 54402N-0038529-031; система экстренного реагирования «Эра-Глонасс»*; противосолнечный козырек на 54402N-0030520-031*; брызгозащита на 54402N-0030520-031*; обтекатель закрылками (кабины) на 54402N-0030520-031*; подлокотники сидений*; CD-проигрыватель*; независимый воздушный отопитель кабины*; круиз-контроль; изготовитель ССУ «МАЗ»; изготовитель шин СНГ; количество спальных мест 2 на 54402N-0030520-031*;

- устанавливается по заказу (если оговорено в контракте): комплект ЗИП полнокомплектный**; кондиционер; изготовитель АБС «Knorr Bremse»**; спидометр**; без электропакета (стеклоподъемники и зеркала заднего вида с ручным управлением, стандартные замки дверей)**, противотуманные фары на 54402N-0038529-031; система мониторинга; сиденья СНГ стандартной комфортности**, или сиденья импортные стандартной комфортности**, или сиденья импортные повышенной комфортности**; шторка ветрового стекла с ручным управлением на 54402N-0030520-031** и электроуправляемая на 54402N-0038529-031**; противосолнечный козырек на 54402N-0038529-031; брызгозащита на 54402N-0038529-031; обтекатель без закрылок (кабины) на 54402N-0038529-031; изготовитель ССУ «Fisher»**; изготовитель шин импортные**; количество спальных мест 1 на 54402N-0038529-031;

* - не устанавливается по заказу (если оговорено в контракте);

** - устанавливается взамен аналогичной позиции оборудования основной комплектации.