ООО "СИБПРОМАВТО"
г. Миасс Челябинской области, ул. Лихачева, 22
тел./факс: (3513)255-650, 55-63-72, 55-76-57, 57-98-07
e-mail: infoural-sib@mail.ru

г. Тюмень, ул. Авторемонтная, 12
e-mail: info@sib-avto.ru

МАЗ

Седельные тягачи / **Внедорожные**

МАЗ-6425F9-550(551, 552, 553)-001, 1-скатные

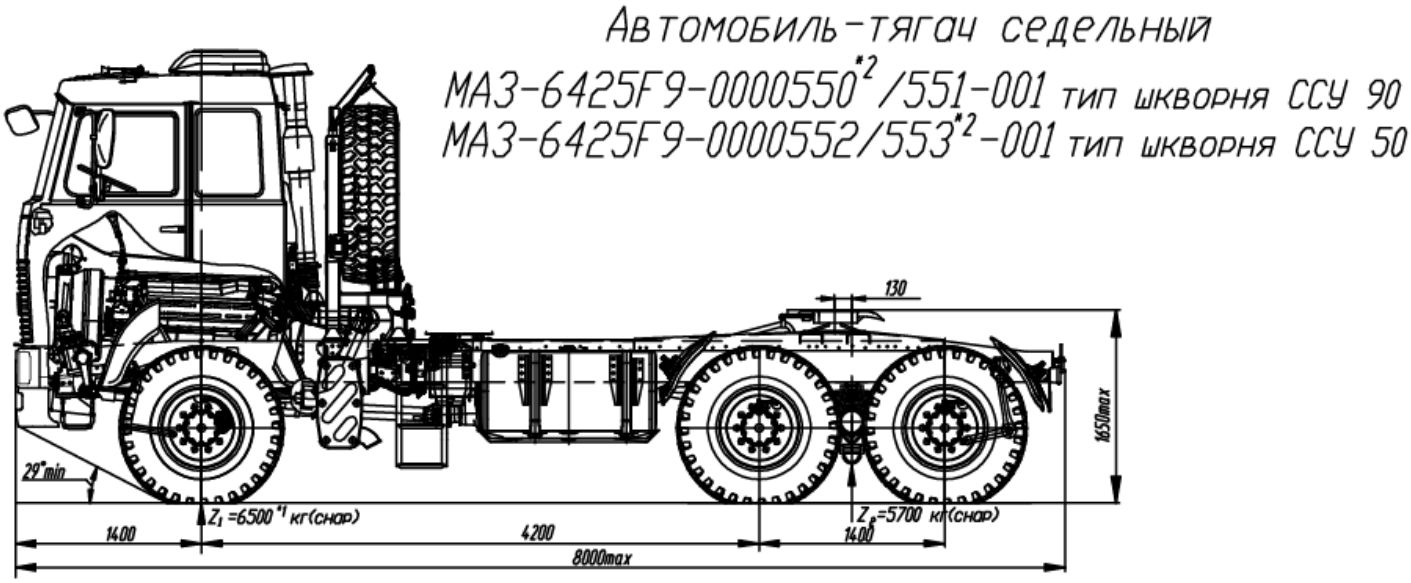

ТЕХНИЧЕСКИЕ ХАРАКТЕРИСТИКИ:

6425F9-0000550*/551-001 | 6425F9-0000552/553-001

Полная масса автопоезда. кг	*65000*
Полная масса абтомобиля. кг	*30200*
Распределение полной массы:	
на передний мост, кг	*7000*
на тележку, кг	*23200*
Масса снаряженного автомобиля, кг	*12200*
Нагрузка на седло, кг	*18000*
Максимальная скорость автомобиля км/ч	*83*
Двигатель	*ЯМЗ-6587*
Мощность двигателя кВт(л.с)	*309 (420)*
Max крутящий момент, Нм(кгсм)	*1766 (180)*
Коробка передач	*ЯМЗ-239*
Число передач КП	*9*
Раздаточная коробка -число передач	*1*
-передаточное число	*1.107*
Передаточное число моста	*6.4*
Седельно-сцепное устройство	
фирма-изготовитель	*SAF-HOLLAND I ОАО ТАиМ*
-типоразмер	*3.5 " | 2 "*

Размер шин	*16.00R20 (Бел-95)*
Тип кабины	*большая, подрессоренная*
Объем топливного бака, л	*500*
Специальное оборудование:	
система централизованной накачки шин	*Нет*
НЖП14ТС-10-М4 ф. Адверс	*Есть*

**1) С учетом массы водителя 75 кг.*

**2) Комплектации с доп. злектропневмовыводами, на задней поперечине. Устанавливаются по дополнительному заказу (за оплату), кондиционер, независимый воздушный отопитель кабины, циклон очистки воздуха, противотуманные фары.*

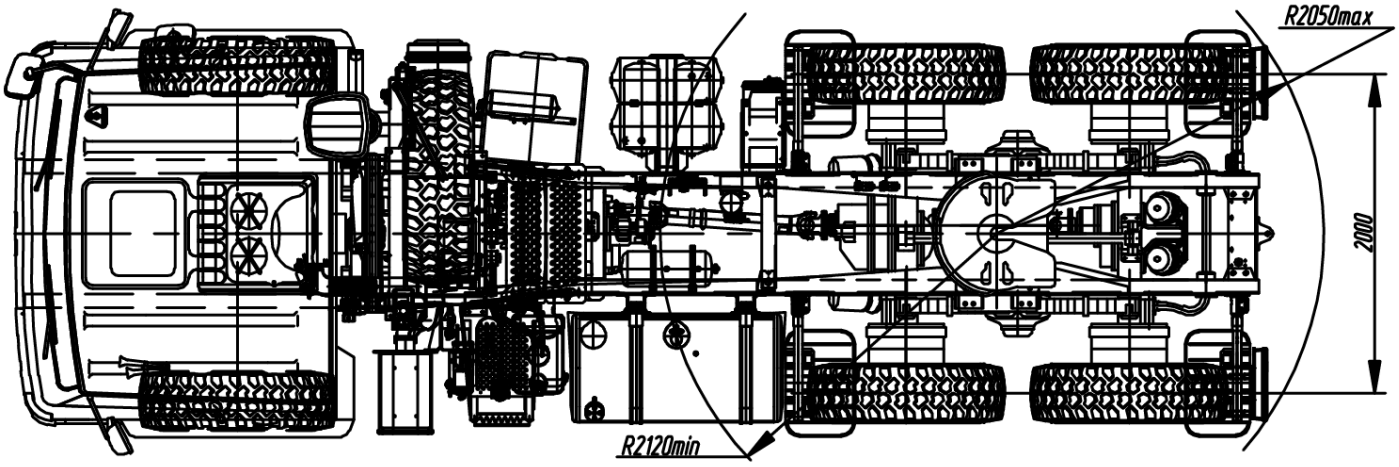

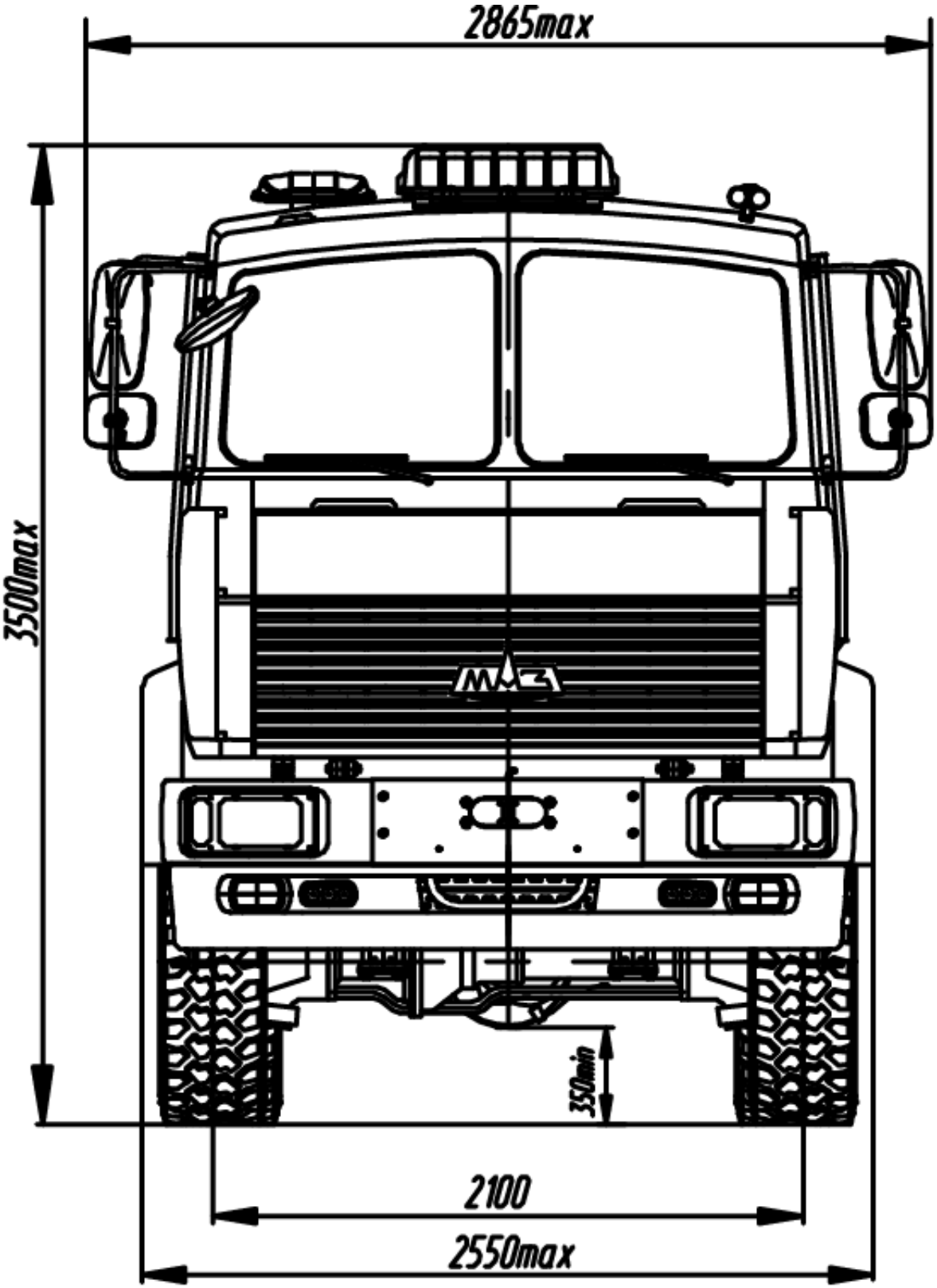
2865max
3500max
350min
2100
2550max