ООО "СИБПРОМАВТО"
г. Миасс Челябинской области, ул. Лихачева, 22
тел./факс: (3513)255-650, 55-63-72, 55-76-57, 57-98-07
e-mail: infoural-sib@mail.ru

г. Тюмень, ул. Авторемонтная, 12
e-mail: info@sib-avto.ru

МАЗ

Бортовые автомобили / Зубренок

МАЗ 437121-531(532)-000

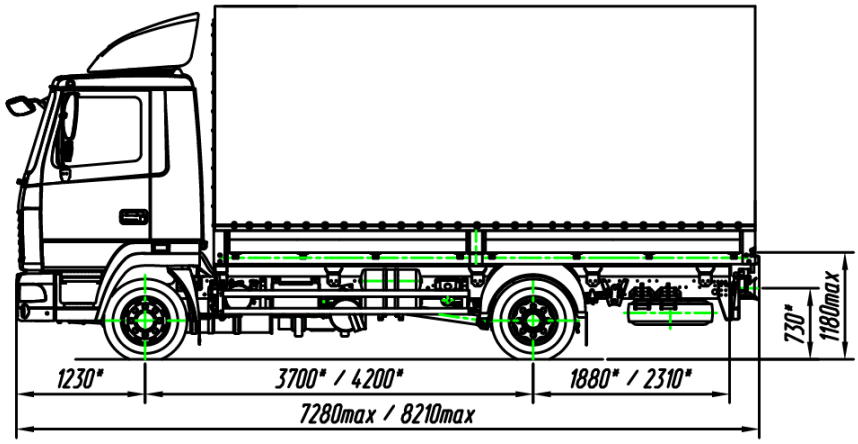

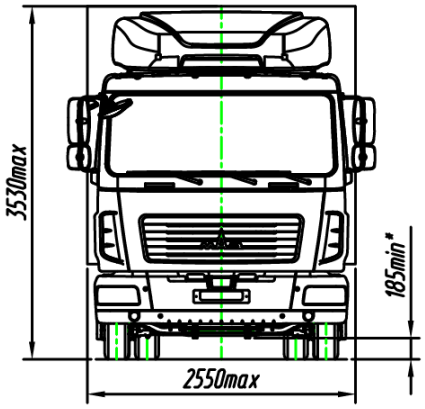

ТЕХНИЧЕСКИЕ ХАРАКТЕРИСТИКИ:

Комплектация автомобиля	*531-000***	*532-000***
Масса автомобиля в снаряженном состоянии, кг	*5500*	*5650*
Распределение массы автомобиля в снаряженном состоянии по осям, кг: *- на первую ось* *- на вторую ось*	*3250* *2250*	*3250* *2400*
Технически допустимая максимальная масса автомобиля, кг	*10100*	
Грузоподъемность автомобиля, кг	*4600*	*4450*
Технически допустимая максимальная масса автопоезда, кг	*18000*	
Колесная база, мм	*3700*	*4200*
Колея передних (задних внутренних/ задних наружных) колес, мм	*2002 (1422 /1982)*	
Двигатель	*Weichai WP4.1NQ190E50 (с системой SCR)*	
Независимый жидкостный	*14ТС-10-М5 (ООО «Адверс» РФ) или 12ЖД24 (АО «Элтра-Термо»,*	

подогреватель (НЖП)	РФ)	
Коробка передач	Shaanxi Fast Gear 6J70TA	
Подвеска передняя	Рессорная многолистовая, со стабилизатором поперечной устойчивости или рессорная малолистовая, со стабилизатором поперечной устойчивости	
Подвеска задняя	Рессорная многолистовая, со стабилизатором поперечной устойчивости	
Передаточное отношение моста	3,45	
Колеса	Дисковые с размером обода 6,75x17,5	
Шины	Размерности 235/75R17.5, бескамерные	
Контрольный расход топлива, л/100 км, не более: - при скорости 60 км/ч - при скорости 80 км/ч	13,9/17,0*** 20,5/24,4***	
Топливный бак, л	200	
Бак для AdBlue, л	17	
Платформа	Бортовая с тентом и задним пологом	
Борта	Сэндвич-панели или алюминиевые, или стальные	
Внутренние размеры платформы (длина/ширина/высота), мм	5300/2480/2295	6220/2480/2295
Объем платформы, $м^3$	30	35,5
Дополнительное оборудование основной комплектации автомобиля	НЖП****, обтекатель на кабине****, противооткатные упоры, противотуманные фары, спальное место (откидное) в кабине****, цифровой тахограф****	
Дополнительное оборудование по заказу	Брызгозащита колес, кондиционер, круиз-контроль, магнитола, независимый воздушный отопитель кабины (НВО), подлокотники сидений, система мониторинга, солнцезащитный козырек, устройство вызова экстренных оперативных служб (YIQOC), утеплитель передка, центральный замок, электрические стеклоподъемники, электропривод зеркал	