ООО "СИБПРОМАВТО"
г. Миасс Челябинской области, ул. Лихачева, 22
тел./факс: (3513)255-650, 55-63-72, 55-76-57, 57-98-07
e-mail: infoural-sib@mail.ru

г. Тюмень, ул. Авторемонтная, 12
e-mail: info@sib-avto.ru

МАЗ

Шасси / Зубренок

МАЗ-438121-2540-020(-021)

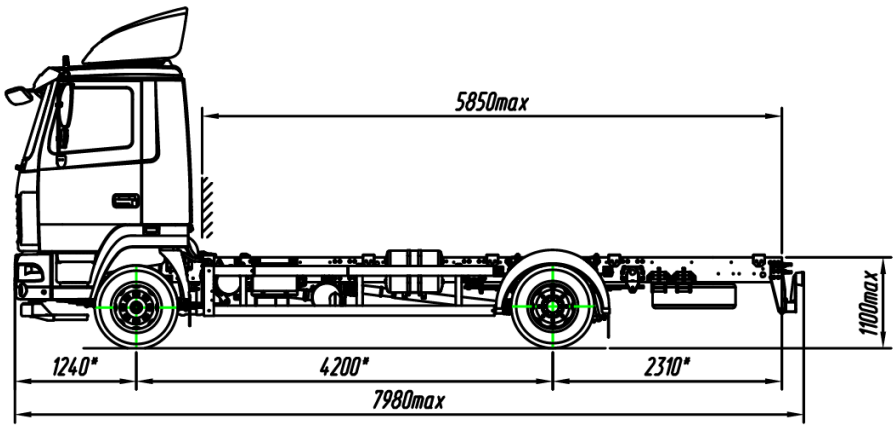

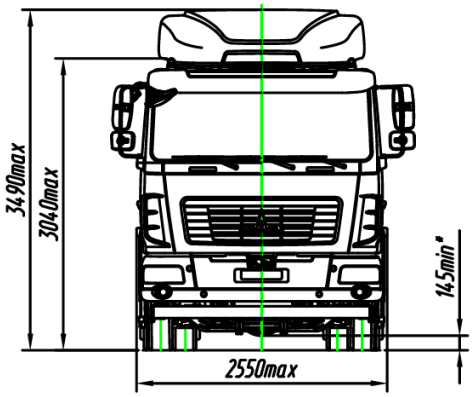

ТЕХНИЧЕСКИЕ ХАРАКТЕРИСТИКИ:

Комплектация шасси	*2540-020*	*2540-021*
Масса шасси В снаряженном состоянии, кг	*5100*	
Распределение массы шасси В снаряженном состоянии по осям, кг: *- на первую ось* *- на Вторую ось*	*3400* *1700*	
Технически допустимая максимальная масса автомобиля, кг	*11990*	
Грузоподъемность шасси, кг	*6890*	
Колесная база, мм	*4200*	
Колея передних (задних Внутренних/ задних наружных) колес, мм	*2040 (1566 / 2146)*	
Двигатель	*Weicbai WP4.1NQ190E50 (с системой SCR)*	
Независимые жидкостный подогреватель (НЖП)	*14ТС-10-М5 ООО «АдБерс» или 12ЖД24 АО «Элтра-Термо» (по заказу)*	
Коробка передач	*6J76TA ф. «Fast Gear»*	
Коробка отбора мощности (КОМ)	*Не устанавливается*	*QC45B под насос или* *QC45B под фланец*
Подвеска передняя	*Рессорная малолистовая, со стабилизатором поперечной устойчивости или рессорная многолистовая, со стабилизатором поперечной*	

	устойчивости
Подвеска задняя	*Рессорная многолистовая, со стабилизатором поперечной устойчивости*
Передаточное отношение моста	*4,62*
Колеса	*Дисковые с размерам обода 6,75х19,5*
Шины	*Размерности 245/70R19.5, бескамерные или размерности 265/70R19.5, бескамерные*
Контрольный расход топлива, л/100 км, не более: *- при скорости 60 км/ч* *- при скорости 80 км/ч*	*14,5* *20,6*
Топливный бак, л	*200*
Бак для AdBlue, л	*17*
Сиденья В кабине	*Производства ОАО «ОЗАА» или ОАО «РИАТ»(по заказу) или ф. «С.I.Е.В.» (по заказу)*
Дополнительное оборудование основной комплектации шасси	*Боковая защита**, магнитола, НЖП**, противооткатные упоры, противотуманные фары, спальное место (откидное) В кабине***, устройство Вызова экстренных оперативных служб (ЭРА-ГЛОНАСС)**, цифровой тахограф, электропакет*
Дополнительное оборудование по заказу	*Брызгозащита колес, кондиционер, круиз-контроль, крылья задних колес, независимый Воздушный отопитель кабины (НВО), обтекатель на кабине, окна заднего обзора в кабине, система мониторинга, солнцезащитный козырек, утеплитель передка, шторка лобового стекла с электроприводом*

***** По заказу может не устанавливаться на шасси.***

****** Спальное место в машине устанавливается только с сиденьями производства ОАО «ОЗАА»***

Общие технические характеристики

Весовые параметры	*Технический допустимая максимальная масса автомобиля, кг*	*11990*
	Технический допустимая максимальная масса автомобиля, приходящаяся на оси, кг: *- на первую ось*	*4500* *8000*

	- на Вторую ось	
Общие данные	Колесная формула	4x2
	Максимальная скорость, км/ч	85^{+4} (с электронным ограничением скорости)
	Передняя ось	Производства ОАО «МАЗ»
	Задний мост	Производства ОАО «МАЗ»; с блокировкой дифференциала
	Передаточное отношение моста	4,62
	Вспомогательные системы	Противобуксовочная система (ПВО), система курсовой устойчивости (СКУ)
Двигатель	Модель	Weicbai WP4.1NQ190E50 (с системой SCR)
	Тип	Дизельный четырехтактный с турбонаддувом и промежуточным охлаждением наддувочного Воздуха
	Максимальная мощность, кВт (л.с.), по Правилам ООН Н*85	136 (185) при 2600 об/мин
	Максимальный крутящий момент, Нм	672 при 1300-1900 об/мин
	Количество и расположение цилиндров	4, рядное
	Рабочий объем, л	4,088
Коробка передач	Модель	6J76TA ф. «Fast Gear»
	Тип	Механическая, 6-тиступенчатая
	Передаточные числа на передачах	1: 8,69; 2: 5,00; 3: 2,96; 4: 1,86; 5: 1,34; 6: 1,00; ЗХ: 8,55
Тормоза	Тормозная система	Пневматическая, двухконтурная, с раздельным приводом передних и задних колес
	Тормозные механизмы	Дисковые, производства ф. «S0RL»
	АБС	Производства ф. «Wabco» или ф. «Knorr-Bremse»
Кабина	Тип	Малая, двухдверная, расположенная над двигателем
	Количество сидений	3 сиденья с подголовниками и ремнями безопасности
	Исполнение	С одним спальным местом (откидным) или без спального места