ООО "СИБПРОМАВТО"
г. Миасс Челябинской области, ул. Лихачева, 22
тел./факс: (3513)255-650, 55-63-72, 55-76-57, 57-98-07
e-mail: infoural-sib@mail.ru

г. Тюмень, ул. Авторемонтная, 12
e-mail: info@sib-avto.ru

МАЗ

Самосвалы / 6x4

МАЗ-650128-8570-005

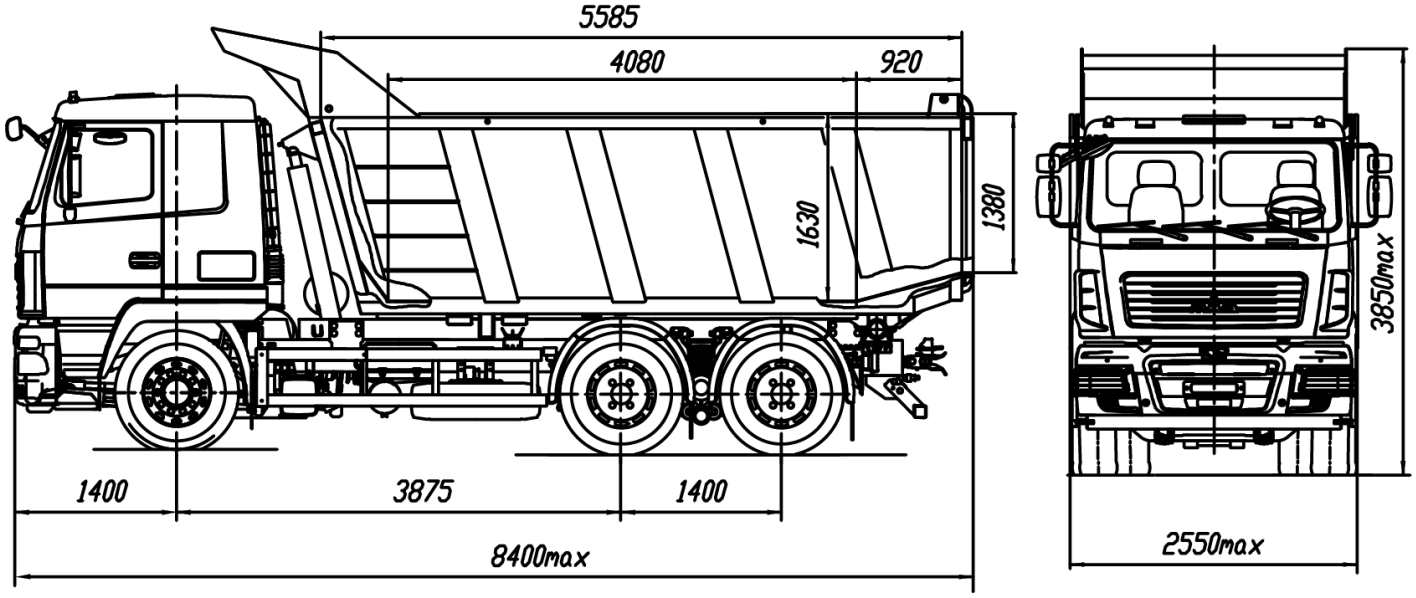

ТЕХНИЧЕСКИЕ ХАРАКТЕРИСТИКИ:

Технически допустимая общая масса автомобиля, кг.	*33500*
Технически допустимая общая масса автопоезда, кг.	*63500*
Распределение технически допустимой общей массы автомобиля, кг:	
на переднюю ось	*7500*
на ведущую тележку мостов	*26000*
Технически допустимая грузоподъемность, кг.	*19000*
Полная масса автомобиля в снаряженном состоянии, кг.	*14500*
Объем кузова, м куб.	*20*
Максимальная скорость, км/ч.	*85**
Двигатель	*WP12.430E50*
Мощность двигателя, кВт (л.с.).	*311 (423)*
Максимальный крутящий момент, Нм (кг см)	*2060 (210)*
Коробка передач.	*FG 12JS200TA*
Число передач.	*16*
Предаточное число ведущих мостов	*5,08*
Размер шин.	*315/80R22.5*
Топливный бак, л	*300*

Тип кабины.	*Большая подрессоренная*

** с ограничителем, скорости*

Комплектации автомобиля МАЗ-650128

650128-0008570-005	*КПП 12JS200TA, число передач 12, устройство беззазорной сцепки для прицепа, электропневмовыводы на прицеп, П-образная платформа с задней разгрузкой, кабина большая подрессоренная 5440, Выхлоп вниз слева, подогрев платформы, подогреватель двигателя, кондиционер (по заказу), АБС, ПБС, спальное место (по заказу), независимый воздушный отопитель (по заказу), циклон очистки воздуха, инструментальный ящик в кабине*