ООО "СИБПРОМАВТО"
г. Миасс Челябинской области, ул. Лихачева, 22
тел./факс: (3513)255-650, 55-63-72, 55-76-57, 57-98-07
e-mail: infoural-sib@mail.ru

г. Тюмень, ул. Авторемонтная, 12
e-mail: info@sib-avto.ru

МАЗ

Сортиментовозы

МАЗ-63122J-8578-000

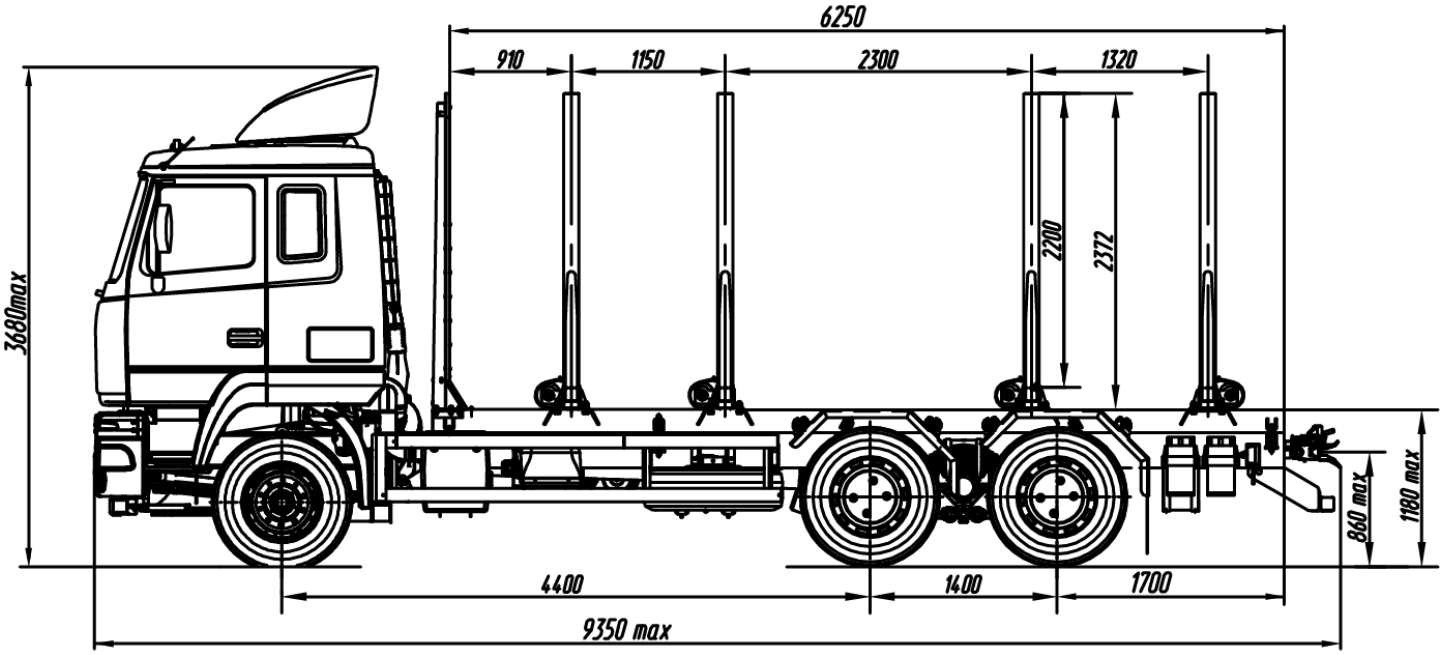

ТЕХНИЧЕСКИЕ ХАРАКТЕРИСТИКИ:

Технически допустимая общая масса автомобиля, кг.	*25000*
Технически допустимая общая масса автопоезда, кг	*44000*
Распределение технически допустимой общей массы автомобиля, кг: на переднюю ось	*7000*
на Ведущую тележку мостов	*18000*
Технически допустимая грузоподъемность, кг.	*13640*
Полная масса автомобиля в снаряженном состоянии, кг.	*11360*
Распределение полной массы автомобиля в снаряженном состоянии, кг: на переднюю ось	*5200*
на Ведущую тележку мостов	*6160*
Максимальная скорость, км/ч.	*85**
Двигатель	*Weichai WP10H400E50*
Мощность двигателя, кВт (л.с.)	*294 (400)*
Максимальный крутящий момент, Нм (кг см)	*1800 (183,5)*

Коробка передач.	*12JS200TA*
Число передач.	*12*
Предаточное число ведущих мостов	*4,59*
Размер шин.	*295/80R22.5*
Топливный бак, л	*300 (500)*
Тип кабины.	*большая подрессоренная*

** с ограничителем скорости*

Комплектации автомобиля-сортиментовоза МАЗ-63122J

63122J-0008578-000	*КП 12JS200TA, число передач 12, подогреватель двигателя, топливный бак 300л (500л по заказу), АБС, ПБС, спальное место (по заказу), кондиционер (по заказу), независимый воздушный отопитель (по заказу), инструментальный ящик в кабине и на раме, устройство беззазорной сцепки для прицепа, электро- пневмовыводы на прицеп, КОМ QH-50, QH-70 (по заказу) обтекатель (по заказу)*
63122J-0008528-000	*КП ZF 16S2520T0, число передач 16, подогреватель двигателя, топливный бак 300л (500л по заказу), АБС, ПБС, спальное место (по заказу), кондиционер (по заказу), независимый воздушный отопитель (по заказу), инструментальный ящик в кабине и на раме, устройство беззазорной сцепки для прицепа, электро- пневмовыводы на прицеп, КОМ NK/lc, NH/4c, NH/lb (по заказу) обтекатель (по заказу)*