ООО "СИБПРОМАВТО"
г. Миасс Челябинской области, ул. Лихачева, 22
тел./факс: (3513)255-650, 55-63-72, 55-76-57, 57-98-07
e-mail: infoural-sib@mail.ru

г. Тюмень, ул. Авторемонтная, 12
e-mail: info@sib-avto.ru

МАЗ

Шасси / **Внедорожные**

МАЗ-5302С5-5525(-5575)-080(-780)

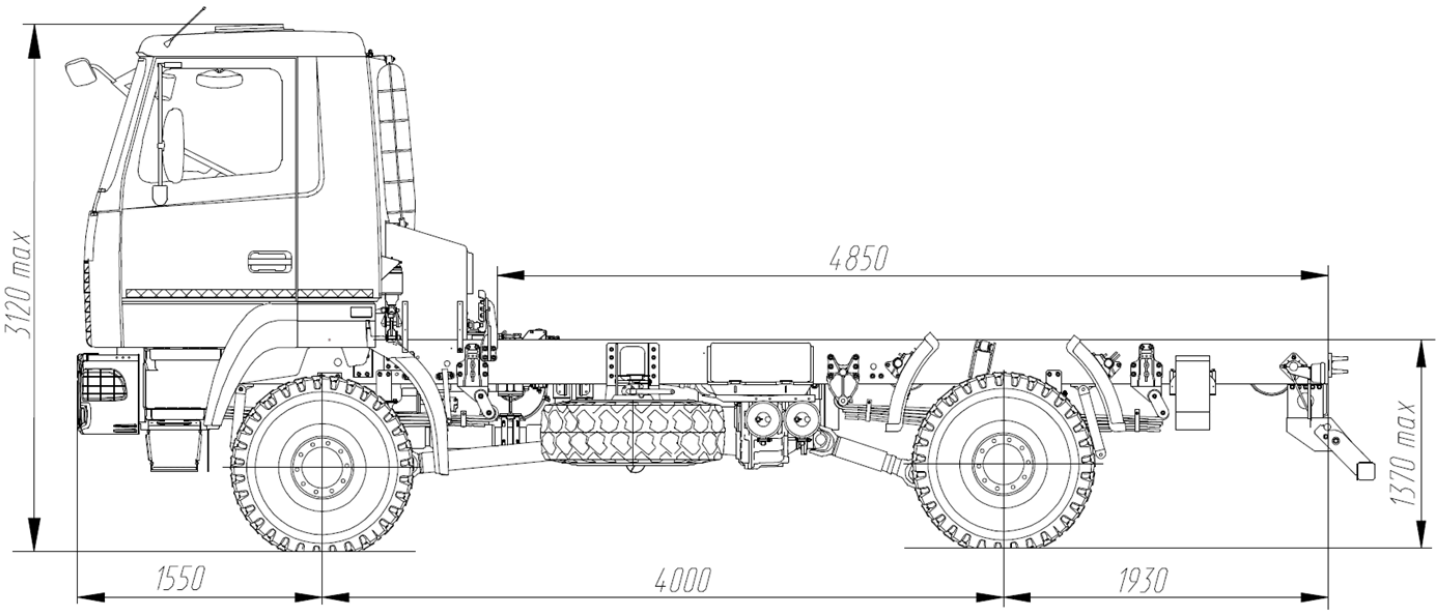

ТЕХНИЧЕСКИЕ ХАРАКТЕРИСТИКИ:

Комплектация автомобиля	5302С5-0005525-080/-780	5302С5-0005575-080/-780
Колесная формула автомобиля	4х4	
Категория автомобиля	N3G	
Передний свес, межколесная база, задний свес, мм	1550+4000+1930	
Полная масса автомобиля, кг	16 000	
Распределение полной массы - на передний ведущий мост - на задний мост	 7 000 9 000	
Масса снаряженного автомобиля (*без доп. оборудования*), кг	7 810	7 950
Грузоподъемность автомобиля, кг (*масса монтируемого оборудования с грузом*)	8 190	8 050
Двигатель *(модель, экология)* / мощность, кВт	ЯМЗ-53603, 241 кВт (328 л.с.), 1270 Нм, Евро-5	
Коробка передач *(модель)*, число	ZF 9S1310TO (SAE- 1); 9 передач	Fast Gear 9JS135TA (SAE-1); 9

передач	переднего хода; диапазон передач 9,48 – 0,75. Включение передач, кроме первой, синхронизировано.	передач переднего хода; диапазон передач 11,02 – 0,73. Включение передач, кроме первой, синхронизировано.
Сцепление *(модель)*	MF-395	
Раздаточная коробка	Производства ОАО «МАЗ». Односкоростная, бездифференциальна без нейтрали, без КОМ, с отключаемым приводом переднего мост 1.107.	
Отбор мощности *(по заказу)*	Отбор мощности на коробке передач (КП): - NH/1c (КП ZF 9S1310TO); - QH-50 *ИЛИ* QH-70 под насос (КП FG 9JS135TA). Отбор мощности на раздаточной коробке с “гладким” фланцем. Расположение КОМ на первичном валу с заднего торца РК. Величи отбора - до 90 %. Отбор осуществляется на стоянке.	
Мост передний, задний , передаточное отношение *(U_0)*	Производства ОАО «МАЗ». Двухступенчатые, с блокируемыми межколесными дифференциалами. 5,33	
Максимальная скорость автомобиля (с ограничителем скорости) км/ч	85	
Рама	С лонжеронами постоянного профиля по высоте (высота сечения 262 мм).	
Подвеска передняя, задняя	Рессорная, на малолистовых рессорах	
Колеса Размерность шин	Дисковые, 11.75x22.5. Шины 385/65R22,5 (односкатная ошиновка, без ЦНШ), универсальный рисунок протектора, для приводных осей (HDC)	
Топливный бак *(объем)*, л	200	
Запасное колесо	Технологическая (на свесе) *ИЛИ* в межколесной базе (слева под рамой)	
Кабина, тип	Короткая двухместная 6418, без переднего подрессоривания (с задней опорой компенсирующей закрутку рамы шасси), с высоким тоннелем.	
Тормозная система	с АБС/без ПБС	

Дополнительное оборудование автомобиля (определяется заказом)

Устанавливается по заказу (если оговорено в контракте): **-** система экстренного реагирования «Эра-Глонасс», комплект ЗИП (дополнительный), независимый воздушный отопитель кабины, передние противотуманные фары, CD+USB-магнитола, кондиционер, круиз-контроль, центральный замок, подголовники сидений, тахограф цифровой (взамен спидометра), электропривод регулировки зеркал заднего вида.

Не устанавливается по заказу (если оговорено в контракте): независимый жидкостной подогреватель двигателя.