ООО "СИБПРОМАВТО"
г. Миасс Челябинской области, ул. Лихачева, 22
тел./факс: (3513)255-650, 55-63-72, 55-76-57, 57-98-07
e-mail: infoural-sib@mail.ru

г. Тюмень, ул. Авторемонтная, 12
e-mail: info@sib-avto.ru

МАЗ

Бортовые автомобили / 6x4

Бортовой автомобиль на шасси МАЗ 631228-8575-012 с КМУ Fassi F155A.0.22

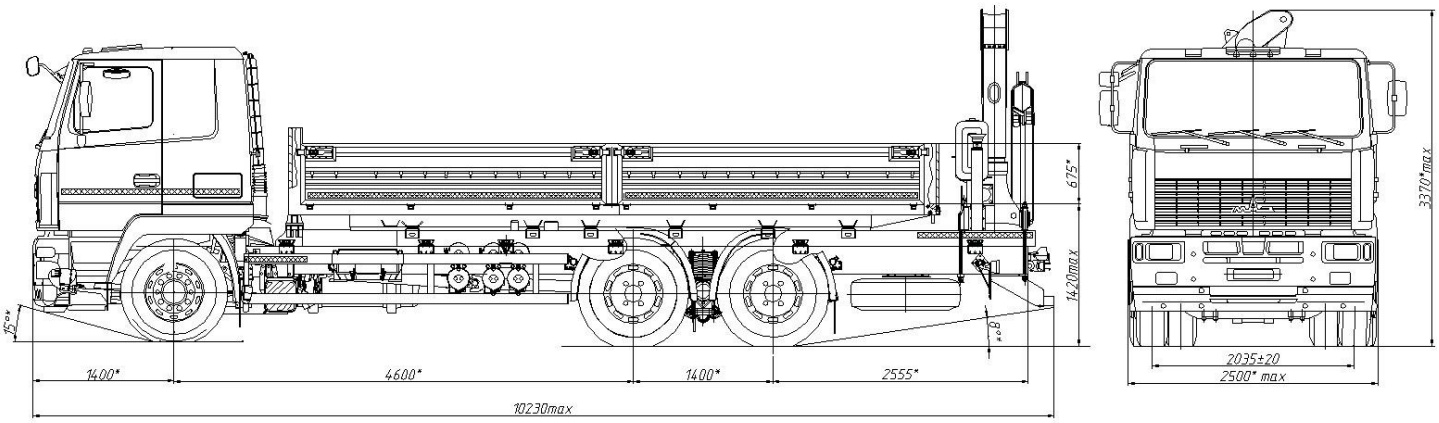

Кран-манипулятор автомобильный МАЗ-694028-2130200-100 с КМУ Fassi F155A.0.22 предназначен для проведения погрузочно-разгрузочных и транспортных работ и позволяет упростить процесс погрузки и транспортировки грузов за счет совмещения функций крана и транспортного средства, на котором осуществляется доставка грузов на рассредоточенные объекты.

Длина стрелы крана-манипулятора позволяет проводить работы на расстоянии до 8 метров от крана-манипулятора с грузом от 1,69т до 6,1т, работать в условиях стесненного пространства.

Основное преимущество крана-манипулятора автомобильного – возможность транспортировки на бортовой платформе грузов весом до 18.8т, длиной до 6,4м, шириной до 2,4м.

Кран-манипулятор рассчитан на эксплуатацию при температуре окружающего воздуха от плюс 50°С до минус 40°С и относительной влажности 100% при 20°С.

ТЕХНИЧЕСКИЕ ХАРАКТЕРИСТИКИ:

Базовое шасси	631228-0008575-012
Колёсная формула	6x4
Двигатель	(Евро-5)
Мощность двигателя, кВт (л.с.)	317 (430)
Грузоподъёмность автомобиля, кг	18800
Размеры бортовой платформы ДхШхВ, м	6,45x2,48x0,675

Объем платформы,м2	10.8
Габаритные размеры в транспортном положении, мм:	
длина	10230
ширина	2550
высота	3370
Осевая нагрузка, кг, не более:	
на переднюю ось	7500
на заднюю тележку	26000
Допустимая полная масса, кг	33500
Максимальная транспортная скорость, км/ч	85
Характеристики КМУ Fassi F155A.0.22:	_
Грузовой момент, тм	13,56
Грузоподъемность максимальная, т	6,16
Грузоподъемность на максимальном вылете, т	1,66
Максимальный вылет, м	8,3
Минимальный вылет, м	2,15
Максимальная высота, м	12,0

Грузовысотные характеристики КМУ Fassi F155A.0.22:

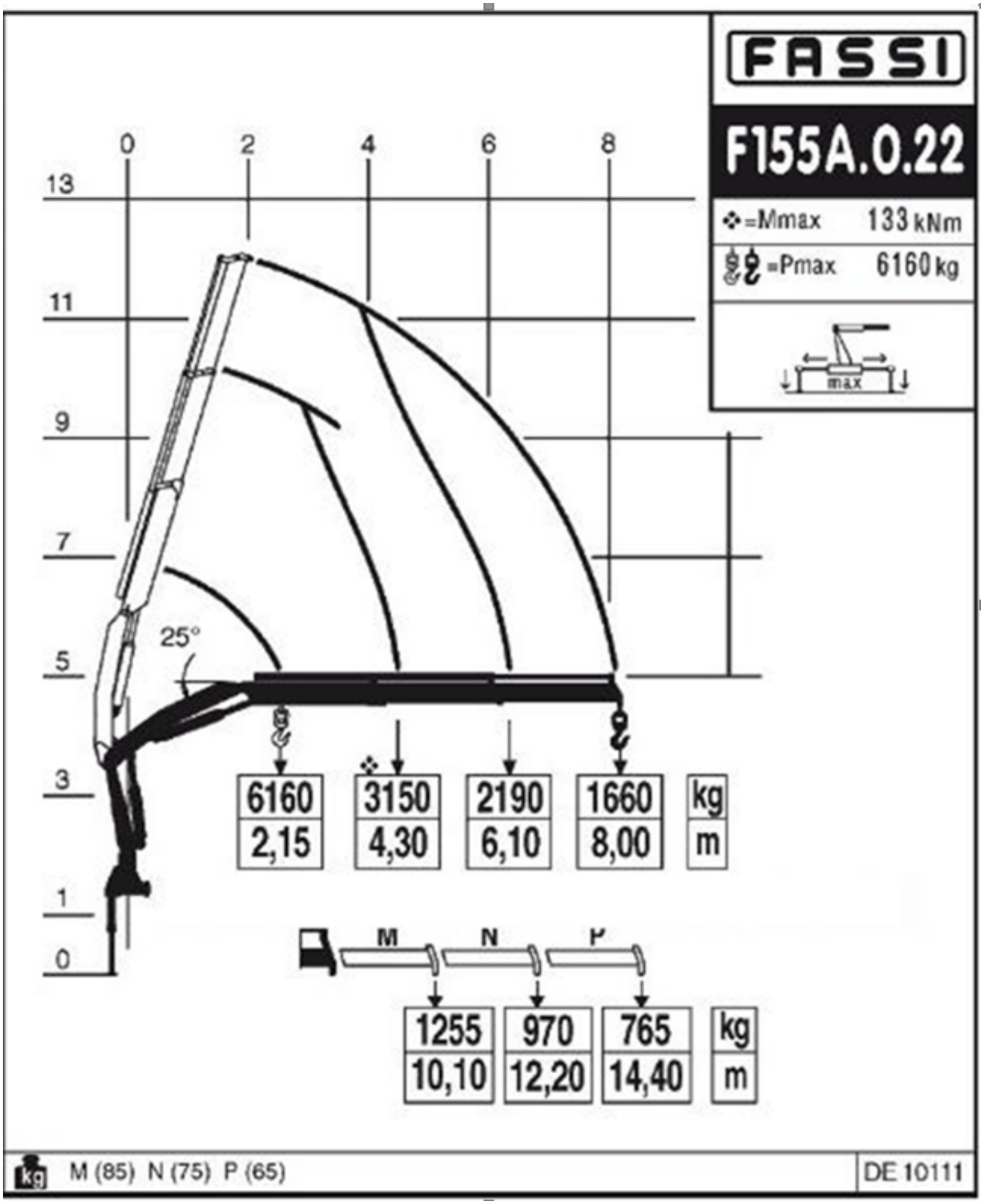
FASSI
F155A.0.22
=Mmax 133 kNm
=Pmax 6160 kg
max
0
2
4
6
8
13
11
9
7
5
3
1
0
25°
6160
2,15
3150
4,30
2190
6,10
1660
8,00
kg
m
M
N
P
1255
10,10
970
12,20
765
14,40
kg
m
M (85) N (75) P (65)
DE 10111