ООО "СИБПРОМАВТО"
г. Миасс Челябинской области, ул. Лихачева, 22
тел./факс: (3513)255-650, 55-63-72, 55-76-57, 57-98-07
e-mail: infoural-sib@mail.ru

г. Тюмень, ул. Авторемонтная, 12
e-mail: info@sib-avto.ru

МАЗ

Шасси / Внедорожные

МАЗ 53092J-525(527,575,577)-061(065)

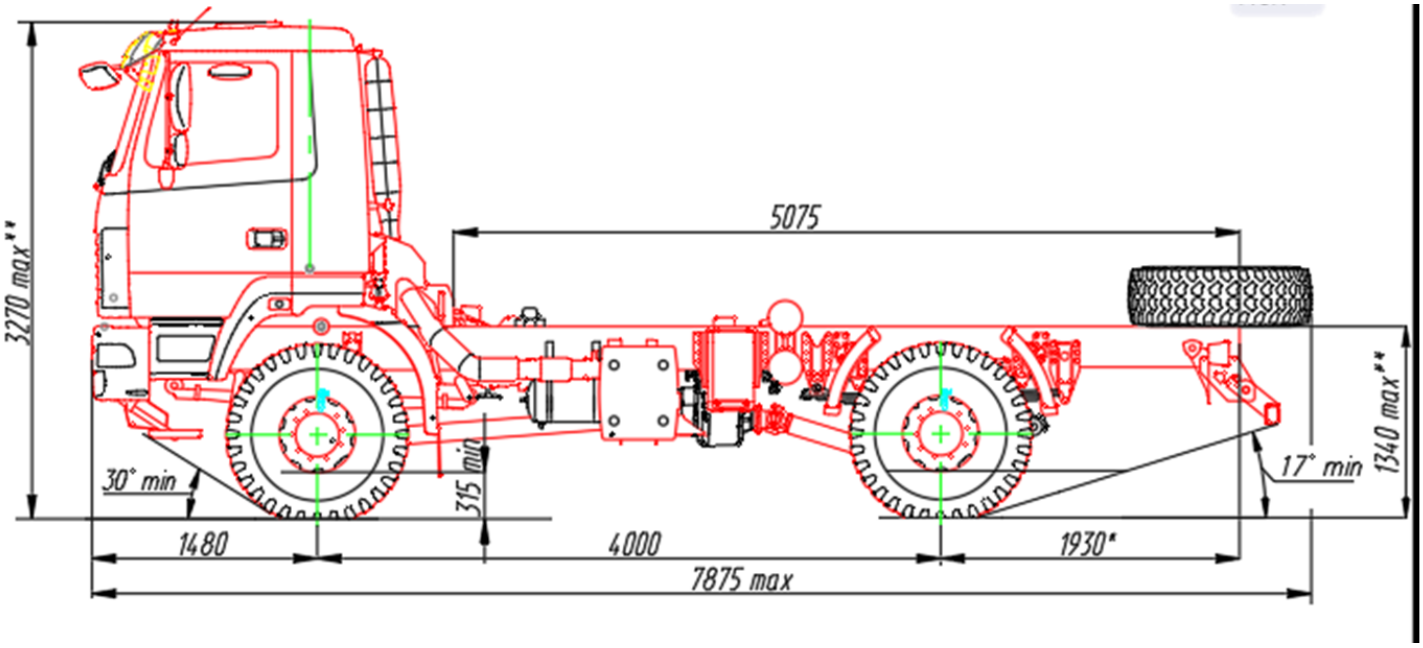

ТЕХНИЧЕСКИЕ ХАРАКТЕРИСТИКИ:

Комплектации	53092J-0000525-061(065) 53092J-0000527-061(065)	53092J-0000575-061(065) 53092J-0000577-061(065)
Колесная формула	4x4	
Категория	N_3G	
Передний свес, межколесная база, задний свес, мм	1480+ 4000+1930	
Технически допустимая максимальная масса, кг	19 500	
Технически допустимая максимальная масса на оси: - переднего ведущего моста, кг - заднего ведущего моста, кг	8 000 11 200	
Масса в снаряженном состоянии, кг	8 550	8 650
Грузоподъемность *(масса монтируемого оборудования с грузом)*, кг	10 650	10 550
Двигатель *(модель)*, мощность, кВт	БМВК10НД6.400Е5, 290 кВт (394,4 л.с.), Евро-5.	
Коробка передач *(модель)*	Zahnrad Fabrik 16S2520TO; 16	Fast Gear 12jS200TA; 12 перед

	передач переднего хода (синхронизированы), диапазон 13,8 – 0,84.	переднего хода (синхронизированы); диапазо 12,01 – 0,78.
Сцепление *(модель)*	MFZ-430	
Раздаточная коробка, передаточное отношение (U_o)	Производства ОАО «МАЗ». Односкоростная, бездифференциальная, с отключаемым приводом переднего моста, без нейтрали, Передаточное отношение 1,107.	
Отбор мощности	**От двигателя:** - постоянный привод от к/в ДВС, с фланцем (6 отв. Ø10,2мм на Ø108мм). Ме=650 Нм. U_o=1. Совпадает с вращением к/в (правое). Отбор в движении и на стоянке.	
	От раздаточной коробки: - с фланцем (4 отв. Ø14мм на Ø120мм). Ме=5000 Нм. U_o=1. Совпадает с вращением к/в. Отбо на стоянке. Долговременно (2 смены) - при 900-1500 об/мин. Макс. допустимый диапазон для кратковременной работы – до 1800 об/мин.	
	От коробки передач:	
	- КОМ NH/1c со шлицами (по ISO 7653) и 4-мя отв. Ø13мм на квадрате 80ммх80мм. Ме=1000 Нм. U_o=1,09/ 0,91 (понижающий/ повышающий диапазон передач). Противоположное направлению вращения к/в. Отбор на стоянке. Долговременно.	- КОМ QH-70 со шлицами (по DIN5462) и 4-мя отв. Ø13мм н квадрате 80ммх80мм. Ме=700 Нм. U_o=2,77/ 2,15/ 1,6 1,31/ 1,02/ 0,79 (на понижающих передачах). Совпадает с направлением вращения к/в. Отбор на стоянке. Долговременно.
Варианты отбора	- с отбором от ДВС (по основной комплектации); - с отбором от ДВС (по основной комплектации), с отбором от К (по заказу); - с отбором от КП (по заказу), без отбора от ДВС (по заказу); - с отбором от РК (по заказу), без отбора от ДВС (по заказу); - с отбором от РК (по заказу), с отбором от КП (по заказу) - при установке двигателя без отбора; - без отборов (в заказе необходимо указывать: - Наличие отбор мощности на ДВС=Нет).	
Ведущие мосты, передаточное отношение (U_o)	Двухступенчатые, с блокировкой межколесных и межосевого дифференциалов. U_o = 4,2.	
Максимальная скорость *(с ограничителем)*, км/ч	85	
Рама	ЗЗУ с откидываемым по высоте брусом. Сзади – буксирная вилк Спереди – 2 фланца для вкручиваемых буксирных вилок.	
Подвески:		
- передняя	Рессорная, малолистовая, со стабилизатором и амортизаторам	
- задняя	Рессорная, многолистовая, со стабилизатором поперечной устойчивости, без амортизаторов.	
Колеса, шины	Колеса 10.00W-20. Шины 395/85R20. Односкатная ошиновка. Рисунок – повышенной проходимости. Установка запасного колеса на заднем свесе по центру под рамой, с механизмом подъема/опускания и фиксации колеса или технологическая на заднем свесе рамы.	
Система централизованной накачка шин	Устанавливается на комплектациях 53092J-0000525-065, 53092J-0000527-065, 53092J-0000575-065, 53092J-0000577-065.	

	Система обеспечивает регулирование давления воздуха в шина при движении и в статическом положении автомобиля.
Топливный бак	300 л
Тормозная система	С АБС, с ПБС или без ПБС.
Кабина	Короткая 6418 двухместная, с обновленным интерьером, с задним и передним подрессориванием.

Оборудование:

- основной комплектации: двигатель с отбором мощности; комплект ЗИП стандартный; независимый жидкостной подогреватель двигателя*; изготовитель АБС БПО «Экран»; спидометр; электропакет (стеклоподъемники и зеркала заднего вида электроуправляемые, центральный замок дверей); противотуманные фары*; противооткатные упоры; огнетушитель; сиденья СНГ стандартной комфортнос подголовники сидений; ремни безопасности; шторка ветрового стекла с ручным управлением; кабина бе окон заднего обзора; сиденье переднее (пассажира) не подрессоренное с инструмент. ящиком;

- устанавливается по заказу (если оговорено в контракте): двигатель без отбора мощности**; комплект ЗИП полнокомплектный**; комплект специнструмента; кондиционер; изготовитель АБС «Wabco»**; тахограф цифровой **; без электропакета (стеклоподъемники и зеркала заднего вида с ручным управлением, стандартные замки дверей)**, система мониторинга; сиденья СНГ повышенной комфортности**, или сиденья импортные стандартной (или повышенной) комфортности**; шторка ветрового стекла электроуправляемая**; противосолнечный козырек; система экстренного реагировани «Эра-Глонасс»; спальное место; магнитола; независимый воздушный отопитель кабины; круиз-контроль; циклон очистки воздуха; кабина с окнами заднего обзора**; подлокотники сидений; сиденье переднее (пассажира) подрессоренное**; отбор мощности от коробок передач; отбор мощности от раздаточной коробки.

* - не устанавливается по заказу (если оговорено в контракте);

** - устанавливается взамен аналогичной позиции оборудования основной комплектации.