ООО "СИБПРОМАВТО"
г. Миасс Челябинской области, ул. Лихачева, 22
тел./факс: (3513)255-650, 55-63-72, 55-76-57, 57-98-07
e-mail: infoural-sib@mail.ru

г. Тюмень, ул. Авторемонтная, 12
e-mail: info@sib-avto.ru

Прицепная техника

Тралы / Полуприцепы / **Высокорамные до 40 тонн**

94334-0000025

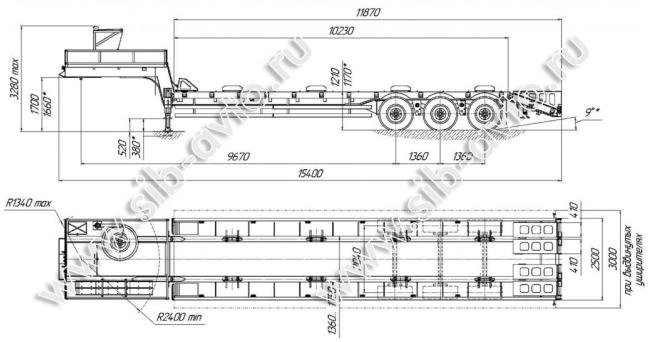

ТЕХНИЧЕСКИЕ ХАРАКТЕРИСТИКИ:

Масса перевозимого груза, кг	32 000
Масса снаряженного полуприцепа, кг	10 000
Полная масса полуприцепа, кг	42 000
Масса полуприцепа при ее распределении, кг	
на седельно-сцепное устройство	15 000
на тележку	27 000
Габаритные размеры, мм	
длина х ширина (с уширителями)	15 430 х 2 500 (3 000)
Подвеска	Пневматическая BPW
Количество осей	3
Количество колес	6+1 запасное
Колеса	дисковые, обод 22,5-11,75
Шины пневматические	385/65 R22,5
Диаметр шкворня, дюйм	2
Тип уширителей	Выдвижные
Трапы	Механические с пружинной системой
Угол въезда, °	24/18
Максимальная скорость движения, км/ч	65