ООО "СИБПРОМАВТО"
г. Миасс Челябинской области, ул. Лихачева, 22
тел./факс: (3513)255-650, 55-63-72, 55-76-57, 57-98-07
e-mail: infoural-sib@mail.ru

г. Тюмень, ул. Авторемонтная, 12
e-mail: info@sib-avto.ru

Прицепная техника

Тралы / Полуприцепы / **Высокорамные свыше 40 тонн**

9434-0000010

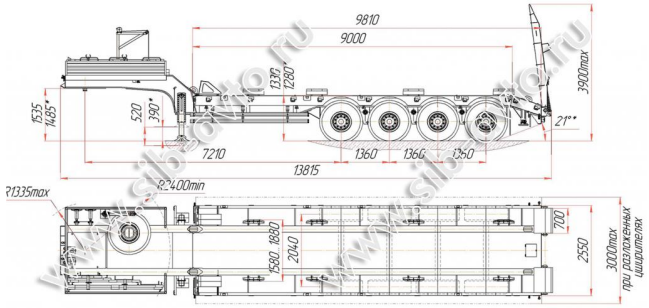

ТЕХНИЧЕСКИЕ ХАРАКТЕРИСТИКИ:

Масса перевозимого груза, кг	56 500
Масса снаряженного полуприцепа, кг	13 500
Полная масса полуприцепа, кг	70 000
Масса полуприцепа при ее распределении, кг	
на седельно-сцепное устройство	22 000
на тележку	48 000
Габаритные размеры, мм	
длина	13 815
ширина (с уширителями)	2 550 (3 000)
высота	3 900
Подвеска	Зависимая рессорно-балансирная BPW
Количество осей	4
Количество колес	8+1 запасное
Колеса	дисковые, обод 20-11,25
Шины пневматические	395/85R20
Диаметр шкворня, дюйм	3,5 (2)
Трапы	Механические с пружинной системой
Тип уширителей	выдвижные
Угол въезда, °	18
Тормозная система	«WABCO»
Максимальная скорость движения, км/ч	65
Электролебедка, усилие, т	6,5
Отбойные брусья, количество (расположение, мм)	8 (1580/1730/1880)