ООО "СИБПРОМАВТО"
г. Миасс Челябинской области, ул. Лихачева, 22
тел./факс: (3513)255-650, 55-63-72, 55-76-57, 57-98-07
e-mail: infoural-sib@mail.ru

г. Тюмень, ул. Авторемонтная, 12
e-mail: info@sib-avto.ru

Урал

Шасси

УРАЛ 4320-4951-81Е5

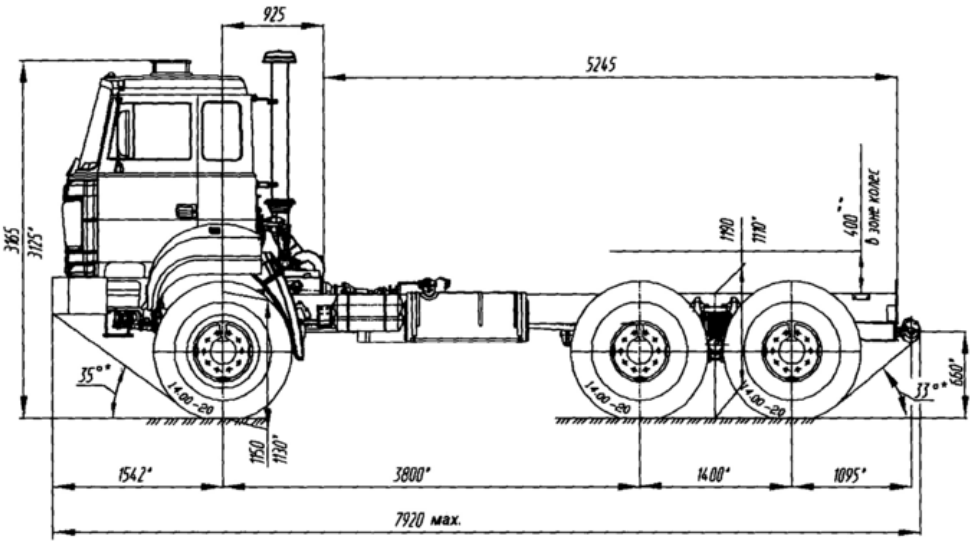

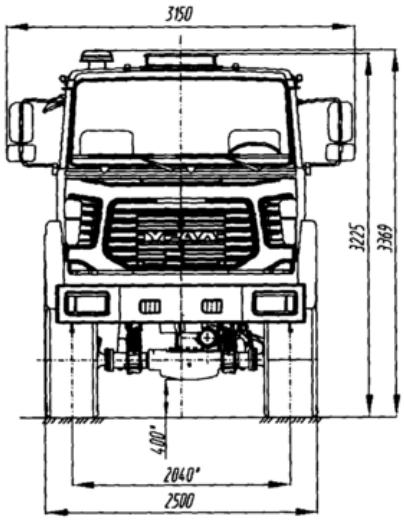

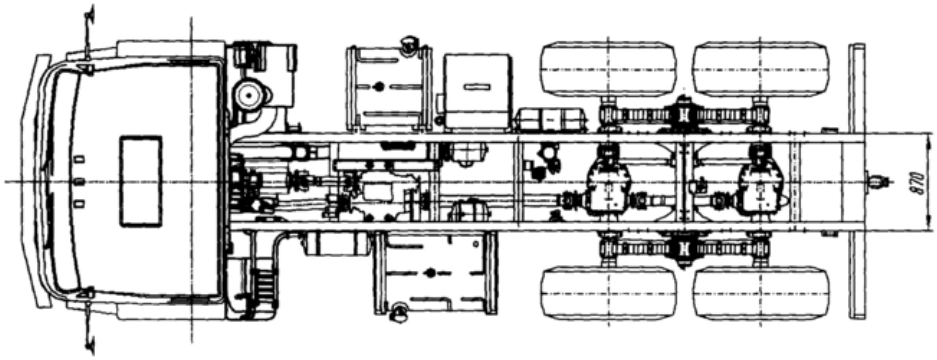

* -Размеры при полной массе.
** -Допустимое приближение устанавливаемого оборудования.
Остальные размеры для автомобиля в снаряженном состоянии

ТЕХНИЧЕСКИЕ ХАРАКТЕРИСТИКИ:

УРАЛ 4320-4151-81 Базовая комплектация	
Наименование	4320-4151-81
Колёсная формула	6х6
ВЕСОВЫЕ ХАРАКТЕРИСТИКИ	
Грузоподъёмность, кг	7375
Снаряженная масса, кг	8060
Полная масса, кг	17800
Распределение полной массы, на передний мост, кг	5800
Распределение полной массы, на заднюю	12000

тележку, кг	
КАБИНА	
Тип кабины	над двигателем, двухместная
ПЛАТФОРМА	
Колесная база, мм	3800
Монтажная длина, мм	4245
ДВИГАТЕЛЬ Модель двигателя	ЯМЗ-53623-10
Полезная мощность (нетто), л.с.	273
Максимальная частота вращения, мин-1	2300
Максимальный крутящий момент, кгс*м	120
Частота вращения при максимальном крутящем моменте, мин-1	1300-1600
КОРОБКА ПЕРЕДАЧ	
Коробка передач	ЯМЗ-1105, механическая, 5 ст.
РАЗДАТОЧНАЯ КОРОБКА	
Раздаточная коробка	АО «АЗ УРАЛ», 2-х ступ. с межосевым дифференциалом (высшая передача 1,04; низшая передача 2,15)
ВЕДУЩИЕ МОСТЫ	
Ведущие мосты	АО «АЗ «УРАЛ», передаточное число 7,49
ТОРМОЗНАЯ СИСТЕМА	
Привод тормозной системы	пневматический
СИСТЕМА ПИТАНИЯ	
Ёмкость топливного бака, л	300+210
ШИНЫ Шины	14.00 R20
ГАБАРИТНЫЕ РАЗМЕРЫ	
Габаритные размеры автомобиля, мм	7920x3150x3369
ОСОБЕННОСТИ КОМПЛЕКТАЦИИ	
Комплектация	
ДОМ (опция)	
без ДЗК	
без отборов мощности (опция)	