ООО "СИБПРОМАВТО"
г. Миасс Челябинской области, ул. Лихачева, 22
тел./факс: (3513)255-650, 55-63-72, 55-76-57, 57-98-07
e-mail: infoural-sib@mail.ru

г. Тюмень, ул. Авторемонтная, 12
e-mail: info@sib-avto.ru

Урал

Автогидроподъемники, автокраны / Автогидроподъемники 22-метра

Телескопический автогидроподъемник ПСС-131.22Э на шасси Урал 4320-1121-60

Автогидроподъемник ПСС-131.22Э с электроизолированной люлькой на шасси Урал 4320-1121-60 предназначен для проведения строительно-монтажных и эксплуатационных работ в различных сферах производства, требующих подъема людей и оборудования на высоту до 22 м.

Наличие изолированной люльки позволяет выполнять обслуживание электрических установок напряжением до 1000 В без его отключения. Подъемник снабжен двумя пультами управления навесным оборудованием: нижним – на поворотной платформе и верхним – в люльке.

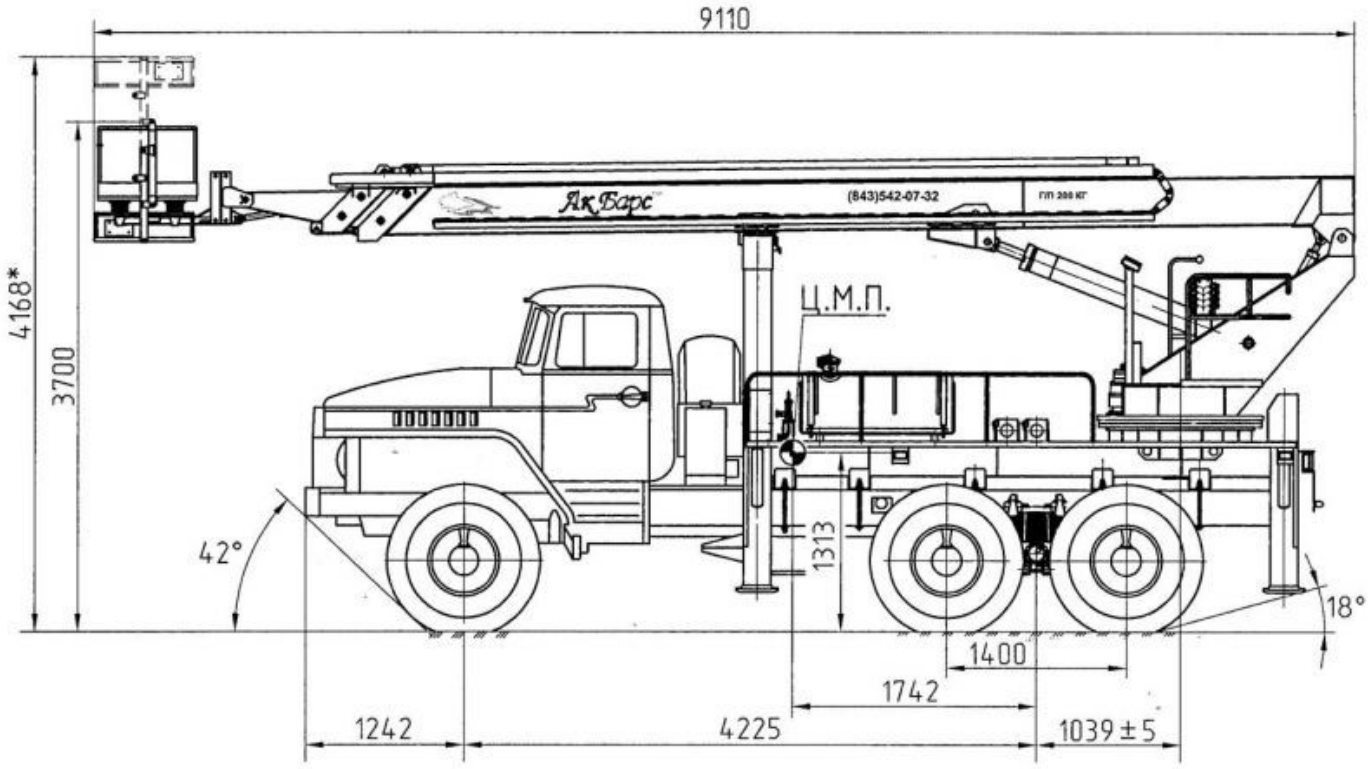

*Высота подъемника при рабочем положении рабочей платформы.

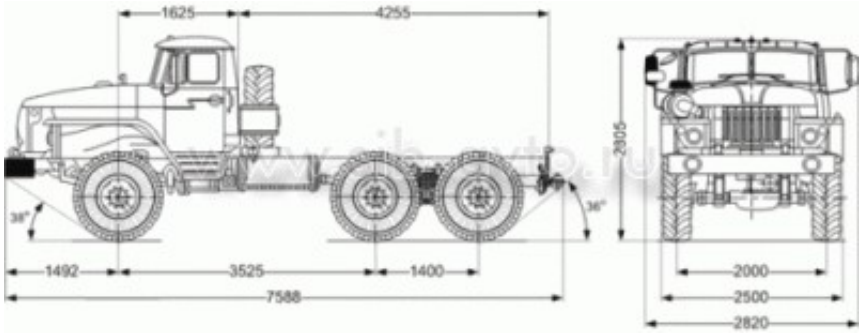

ТЕХНИЧЕСКИЕ ХАРАКТЕРИСТИКИ:

Шасси	Урал-4320-1121-60
База шасси, м	4,225
Колея колес, м	
передних	2,04
задних(тележки)	2,04
Опорный контур, м:	
продольный	3,85
поперечный (передний/задний)	2,8/2,8
Максимальная частота вращения поворотной части, $с^{-1}$	0,0083-0,0116
Место управления:	
механизмами, расположенными на поворотной части подъемника	Выносной (нижний) и верхний в рабочей платформе пульты управления
выносными опорами	Пульт выносных опор
передвижением в транспортном положении	Кабина водителя
Способ управления:	
выносными опорами	Гидравлический
стрелой	Электрогидравлический
механизмами передвижения	Механический
Способ токоподвода:	
к подъемнику	От выключателя зажигания двигателя
к механизмам поворотной части	Через токосъемник
Масса подъемника, кг	12550
Распределение массы на оси в транспортном положении, кг:	
переднюю	5155
заднюю (тележку)	7395
Сопротивление защитной электроизоляции (люлька-комплект секций и верхний пульт-комплект секций) при относительной влажности воздуха (65±15)% и температуре (20±5)°С Мом, не менее	0,5
Допускаемое рабочее напряжение линии электропередачи при работе подъемника, В, не более	1000
Рабочая жидкость гидросистемы подъемника	ВМГЗ ТУ 38-101479-2000
Рабочая высота подъема, м	22
Вылет, м/грузоподъемность люльки, кг	12,25/250

Колесная формула	6х6
ПАРАМЕТРЫ МАСС	
Полная масса, кг	17 300
Масса перевозимого груза, кг	8 855
РАСПРЕДЕЛЕНИЕ ПОЛНОЙ МАССЫ АВТОМОБИЛЯ, КГ	
На передний мост	5 300
На заднюю тележку	12 000

Полная масса буксируемого прицепа, кг	11 500
Максимальная скорость а/м Урал бортовой, км/ч	82
ДВИГАТЕЛЬ	
Тип	ЯМЗ-65674
Номинальная мощность при 2100 об/мин, кВт (л.с.)	169(230)
Максимальный крутящий момент при 1350 мин 1 Н/м (кг/см)	883 (90)
Сцепление	Двухдисковое с пневматическим усилителем
Коробка передач	Механическая, пятиступенчатая, трехходовая
Раздаточная коробка	Механическая, двухступенчатая с блокируемым межосевым дифференциалом
Ведущие мосты	Проходного типа с верхним расположением главной передачи
Карданная передача	Открытого типа с шарнирами на игольчатых подшипниках
ПОДВЕСКА	
Передняя	На двух полуэллиптических рессорах с гидравлическими телескопическими амортизаторами
Задняя	Балансирная с реактивными штангами
Количество мест для перевозки людей	3
Кабина	Цельнометаллическая, трехместная, оборудована системой вентиляции
Рулевое управление	С гидравлическим усилителем двухстороннего действия
Рабочая тормозная система	С пневматическим двухконтурным приводом
Вспомогательная тормозная система	Тормоз-замедлитель моторного типа, компрессионный
Шины	14,00-20 146G ОИ-25 с регулируемым давлением
ЭЛЕКТРООБОРУДОВАНИЕ	
Номинальное напряжение, В	24
Аккумуляторная батарея	2 шт., ёмкость 190 А/ч каждая
Емкость топливного бака, л	300+180
Запас хода по контрольному расходу топлива при скорости 60 км/ч, км	980
Габаритные размеры автомобиля, мм	7630 x 2500 x 3005
Дорожный просвет, мм	400
Внешний габаритный радиус поворота по буферу, м	11,4
ПРЕОДОЛЕНИЕ ПРЕПЯТСТВИЙ	
Подъем, град	600 (60)
Ресурс до первого капитального ремонта, км	250 000
КОНТРОЛЬНЫЙ РАСХОД ТОПЛИВА, Л / 100КМ	
При скорости движения 40 км/ч	31
При скорости движения 60 км/ч	36

Преимущества продукции:

- Максимальная высота подъема стрелы – 22 м, максимальная грузоподъемность люльки – 200÷300 кг;
- Автоподъемник ПСС-131.22Э (300) имеет поворотную на ±45? электроизолированную рабочую платформу с увеличенными геометрическими размерами;
- На подъемнике установлена усовершенствованная система безопасности управления и контроля (СБУК), позволяющая в зависимости от нагрузки в люльке изменять рабочую зону (вылет стрелы);
- Автогидроподъемник оборудован двумя пультами управления: выносным (нижним) и верхним (в люльке);
- С целью повышения надежности и прочности секции стрелы изготавливаются в Германии

из качественной немецкой стали;
- Система ориентации люльки - цепная (роликовая);
- Автоподъемник имеет большую зону обслуживания, угол поворота стрелы составляет 360?;
- Эксплуатация автогидроподъемника может осуществляться при температуре от -40? до +40?С.

Техническая характеристика шасси Урал 4320-1121-60

ЛСС-131.22 Э
СИБАРОМАВТО
www.sib-avto.ru

Зона обслуживания подъемника ПСС-131.223

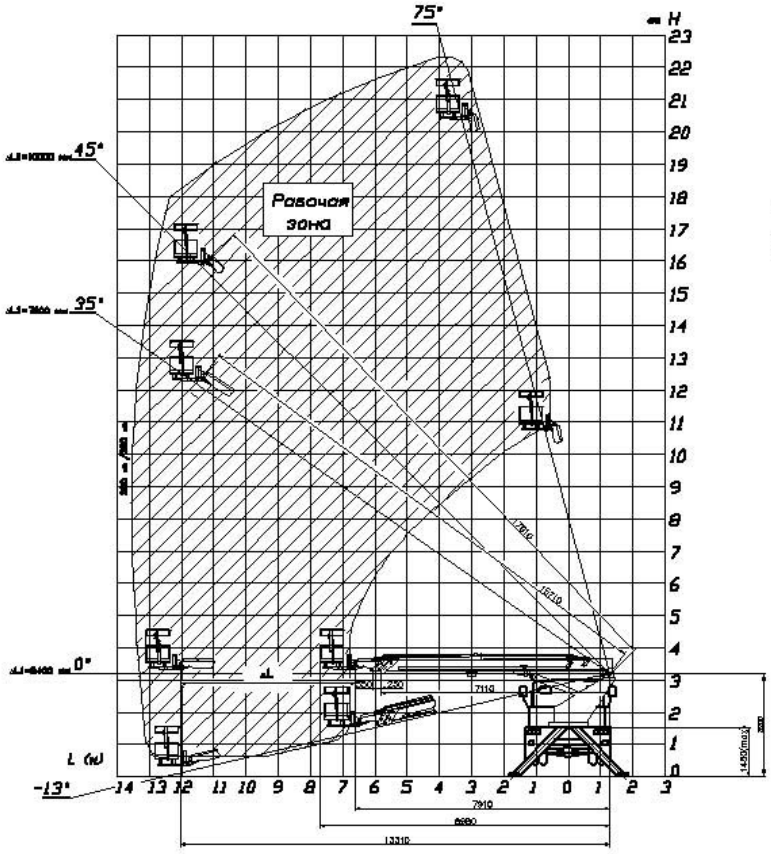
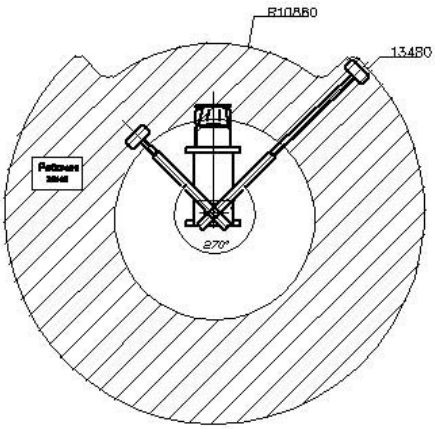
Зона обслуживания подъемника ПСС-131.223 в плане