ООО "СИБПРОМАВТО"
г. Миасс Челябинской области, ул. Лихачева, 22
тел./факс: (3513)255-650, 55-63-72, 55-76-57, 57-98-07
e-mail: infoural-sib@mail.ru

г. Тюмень, ул. Авторемонтная, 12
e-mail: info@sib-avto.ru

МАЗ

Прицепная техника / **Самосвальные полуприцепы**

МАЗ 954900-038-000

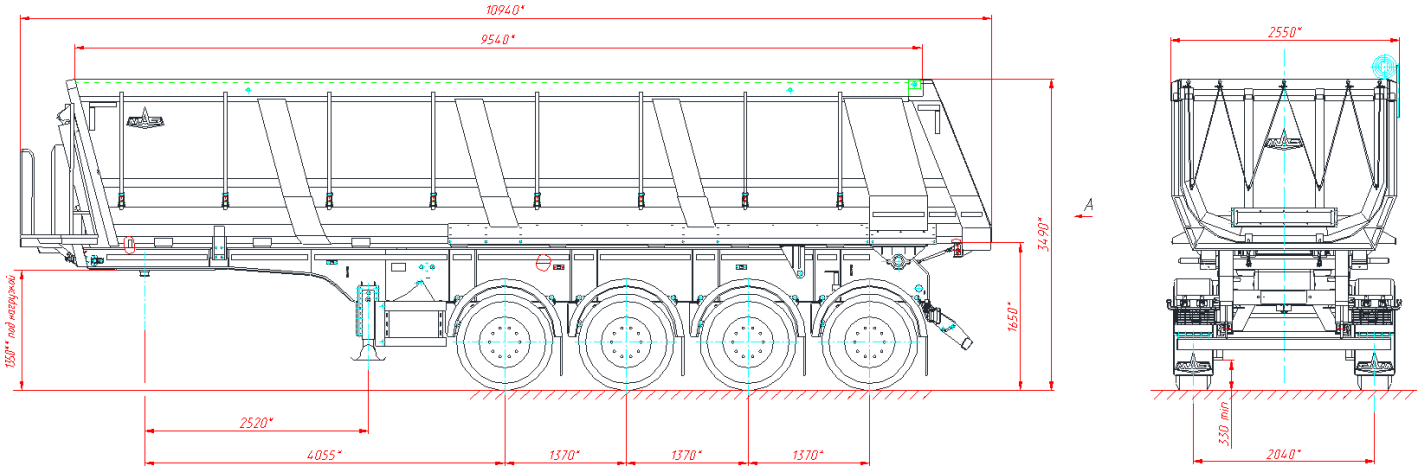

ТЕХНИЧЕСКИЕ ХАРАКТЕРИСТИКИ:

Наименование параметров	Содержание
Назначение	Для перевозки различных сыпучих грузов
Технически допустимая общая масса автопоезда, кг	65 000
Основной тягач	Типа МАЗ-6430XX с гидроотбором
Технически допустимая масса, кг: - полуприцепа полная, - снаряженного полуприцепа, - перевозимого груза	 53 000 11 400 41 600

Распределение технически допустимой полной массы, кг: - на ССУ, - на первую ось, - на вторую ось, - на третью ось, - на четвертую ось	 17 000 9 000 9 000 9 000 9 000
Высота ССУ, мм	1380 (1350 в нагруженном состоянии)
Габаритные, мм - длина, - ширина, - высота	 10940 2550 3490
Колесная база, мм	4055
Подвеска	Пневматическая производства «МАЗ» с подъёмной первой и второй осью
Тормозная система	С тормозным механизмом барабанного типа с пневматическим приводом, EBS с функцией противоопрокидывания
Количество осей/колес, шт.	4/8
Диски	11,75x22,5
Шины	385/65R22,5
Шкворень	3,5? (2? – по требованию потребителя)
Тип платформы	U – образная с задней разгрузкой
Объём платформы $м^3$,	38
Тент	Устанавливать по требованию потребителя
Установка площадки	Устанавливать по требованию потребителя
Опорное устройство	ф. «Haacon» («JOST» – по требованию)
Гидроцилиндр	ф. «Penta» («HYVA» или «Binotto» – по требованию)

Примечание: * – значения будут уточнены после изготовления опытного образца