ООО "СИБПРОМАВТО"
г. Миасс Челябинской области, ул. Лихачева, 22
тел./факс: (3513)255-650, 55-63-72, 55-76-57, 57-98-07
e-mail: infoural-sib@mail.ru

г. Тюмень, ул. Авторемонтная, 12
e-mail: info@sib-avto.ru

МАЗ

Самосвалы / **Внедорожные**

МАЗ 651428-520(522,523,570,572,573)-000(700)

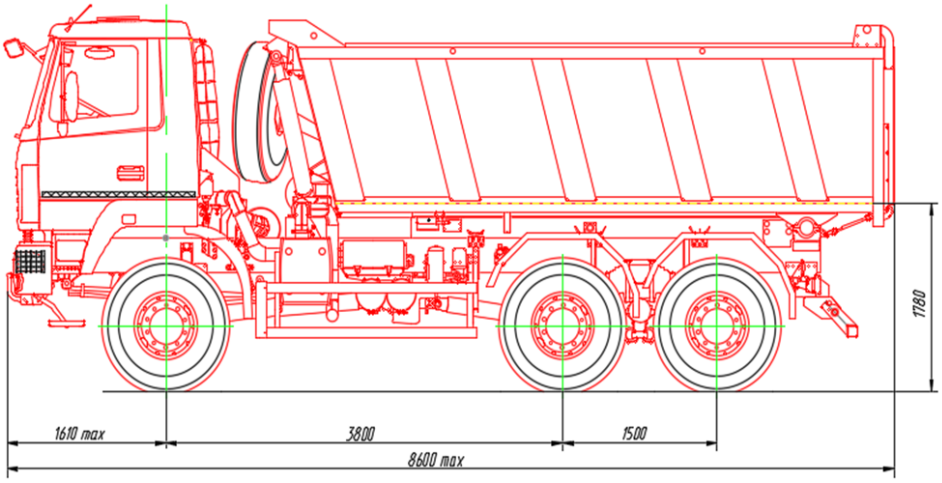

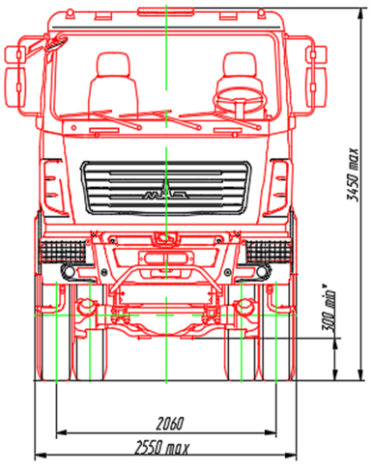

ТЕХНИЧЕСКИЕ ХАРАКТЕРИСТИКИ:

Комплектации: 651428-520-000 (700) - КП ZF 16S2525TO, платформа овального типа

651428-522-000 (700) - КП ZF 16S2525TO, платформа прямоугольного типа

651428-523-000 - КП ZF 16S2525TO, платформа прямоугольного типа с термоизоляцией основания

651428-570-000 (700) - КП FG 12JSDX240TA, платформа овального типа

651428-572-000 (700) - КП FG 12JSDX240TA, платформа прямоугольного типа

651428-573-000 - КП FG 12JSDX240TA, платформа прямоугольного типа с термоизоляцией основания

Колесная формула автомобиля	6x6	
Категория автомобиля	N_3G	
База автомобиля, мм	3800+1500	
Полная масса, кг	42000	42000
Распределение полной массы - на переднюю ось (передний ведущий мост), кг - на тележку ведущих мостов, кг	 9200 32800	 9200 32800
Масса снаряженного автомобиля (без доп.	16100	15500

оборудования), кг		
Грузоподъемность, кг	25900	26500
Двигатель *(модель, экология)* / мощность, кВт	WP12.430, Экологического класса 5 / 316	
Коробка передач *(модель)*, число передач, вперед	ZF 16S2525TO,16; Fast Gear 12JSDX240TA,12	
Сцепление *(модель)*	MFZ-430	
Коробка отбора мощности *(модель)*	С КП ZF 16S2525TO: - NH/4c; С КП FG 12JSDX240TA: - QH 50	
Раздаточная коробка	Двухскоростные ZF VG2000/300 и Zhuzhou Gear ZQC-69C, с блокируемым дифференциалом и постоянным приводом переднего моста.	
Мосты	Производства ОАО «МАЗ»	
- передний	С неблокируемым межколесным дифференциалом.	
- средний и задний	С блокируемым межосевым и блокируемыми межколесными дифференциалами.	
Передаточное отношение мостов *(U_0)*	5,71 (передний мост) 5,77 (задние мосты)	
Максимальная скорость автомобиля (с ограничителем скорости) км/ч	85	
Рама	С лонжеронами и С-образным усилителем постоянного сечения, с усиленными буксирными вилками	
Подвеска - передняя - задняя	Рессорная Рессорно-балансирная	
Колеса	Дисковые	
Размерность шин	12.00 R24 (двухскатная ошиновка)	
Платформа *(тип)*	С задней разгрузкой и задним бортом:	
Объем платформы	Прямоугольного типа с задним бортом, 16.5 $м^3$	Овального типа с задним бортом,19 $м^3$
Топливный бак *(объем)*, л	500	
Кабина, тип	«Короткая с низкой крышей» 6418 двухместная, подрессоренная (пружинная подвеска)	
Тормозная система	с АБС /ПБС	

Дополнительное оборудование автомобиля (определяется заказом): комплект ЗИП (дополнительный), независимый воздушный отопитель кабины, передние противотуманные фары, CD+USB-магнитола, одно откидное спальное место в кабине, кондиционер, круиз контроль, центральный замок, подлокотники сидений, спидометр (взамен тахографа цифрового), электропривод регулировки зеркал заднего вида, тент.

Не устанавливается по заказу (если оговорено в контракте): независимый жидкостной подогреватель двигателя.