ООО "СИБПРОМАВТО"
г. Миасс Челябинской области, ул. Лихачева, 22
тел./факс: (3513)255-650, 55-63-72, 55-76-57, 57-98-07
e-mail: infoural-sib@mail.ru

г. Тюмень, ул. Авторемонтная, 12
e-mail: info@sib-avto.ru

# МАЗ

## Прицепная техника / Самосвальные прицепы

### МАЗ-856103-022-000

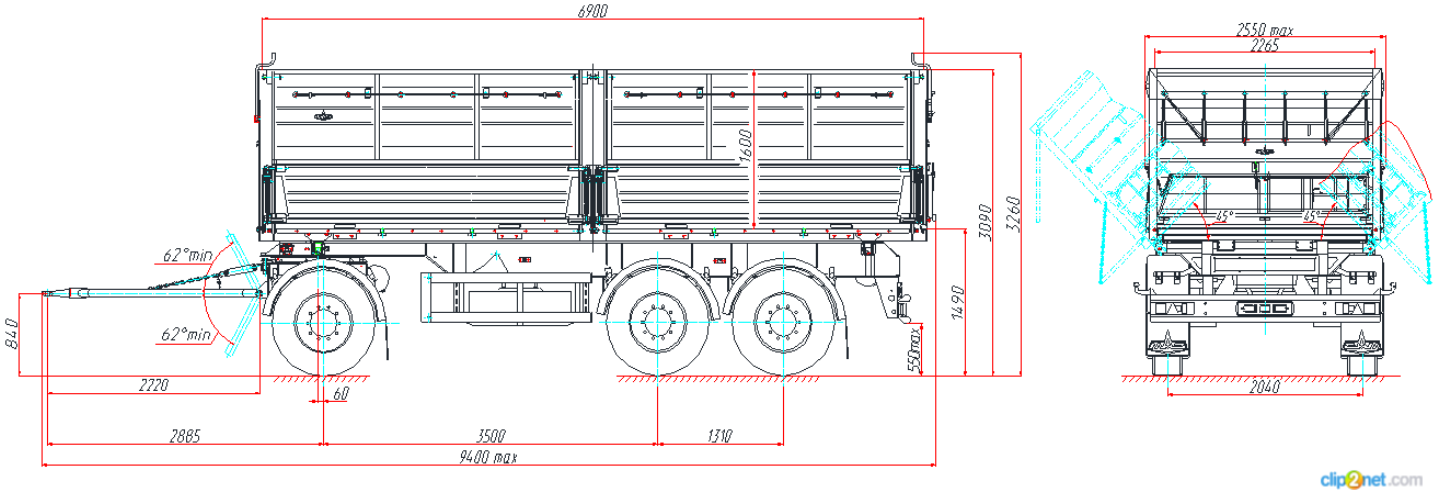


**ТЕХНИЧЕСКИЕ ХАРАКТЕРИСТИКИ:**

| | |
|---|---|
| **Количество осей/колес** | три/шесть + одно запасное колесо |
| **Исполнение загрузочного пространства** | самосвальная платформа<br><br>объем – 25 м$^3$ |
| **Габаритные размеры, мм:**<br><br>- длина<br><br>- ширина<br><br>- высота | 9400<br><br>2550<br><br>3260 |
| **База, мм** | 3500+1310 |
| **Колея передних / задних колес, мм** | 2040/2040 |
| **Масса прицепа в снаряженном состоянии, кг** | 6500* |
| **Полная масса прицепа, кг** | 21500 |
| **Грузоподъёмность прицепа, кг** | 15000* |
| **Распределение полной массы прицепа, кг**<br><br>- на первую ось<br><br>- на вторую ось | 7200<br><br>7150<br><br>7150 |

- на третью ось

| | |
|---|---|
| **Внутренние размеры платформы, мм** | |
| - длина | 6900 |
| - ширина | 2265 |
| - высота | 1600 |
| **Подвеска** | |
| - передняя | зависимая, пневматическая с гидравлическими амортизаторами телескопического типа |
| - задняя | зависимая, пневматическая, с гидравлическими амортизаторами телескопического типа |
| **Тормозные системы:** | |
| Рабочая (описание) | пневматическая, тормозные механизмы барабанного типа, с EBS |
| Стояночная (описание) | Тормозные камеры с энергоаккумуляторами |
| **Шины:** | |
| - размерность | 315/80R22.5 |
| - индекс нагрузки | 154/150 |
| - скоростная категория | M |
| * - параметры будут уточняться после изготовления прицепа | |