ООО "СИБПРОМАВТО"
г. Миасс Челябинской области, ул. Лихачева, 22
тел./факс: (3513)255-650, 55-63-72, 55-76-57, 57-98-07
e-mail: infoural-sib@mail.ru

г. Тюмень, ул. Авторемонтная, 12
e-mail: info@sib-avto.ru

МАЗ

Шасси / **Внедорожные**

МАЗ 631828-0058577-052(QH-70)

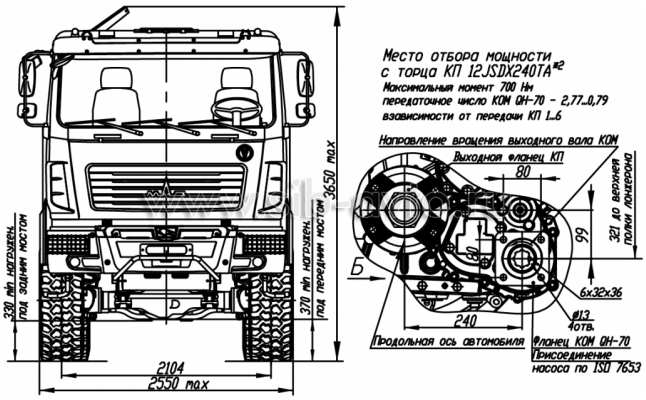

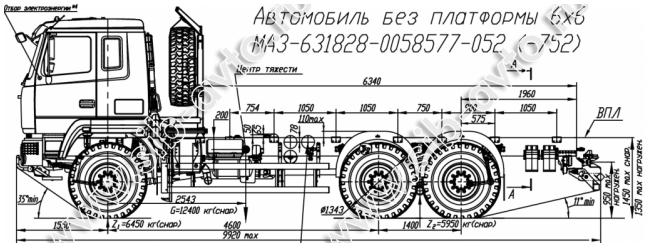

ТЕХНИЧЕСКИЕ ХАРАКТЕРИСТИКИ:

Полная масса автопоезда, кг	65000
Полная масса автомобиля, кг	34000
Распределение полной массы автомобиля	
на переднюю ось, кг	8000
на заднюю ось, кг	26000
Масса снаряженного автомобиля, кг	12400
Грузоподъемность, кг	21600
Максимальная скорость автомобиля км/ч	85
Двигатель	WP12.430E50
Мощность двигателя, кВт (л.с.)	311 (423)
Максимальный крутящий момент, Н.м (кгсм)	2060 (210)
Коробка передач	12JSDX240TA
Число передач	12
Раздаточная коробка -число передач -число низшей передачи -число высшей передачи	 2 1,536 0,89
Передаточное число моста	5,33
Размер шин	16.00R20
Тип кабины	Большая
Объем топливного бака, л	500
Специальное оборудование	НЖП 14 ТС-10-М5 ф. Адверс Электропневмовыводы Звуковой сигнал заднего хода

	Пневмосигнал

Устанавливаются по дополнительному заказу(за оплату)	утеплитель передка, КОМ на торце КП без насоса, РК с КОМ под длительный отбор, циклон очистки воздуха, независимый воздушный отопитель кабины, крылья задних колес, кронштейны под надстройку, ЗЗУ, боковое ограждение, противотуманные фары, цифровой тахограф, навигационная система, ЭРА, шторка с электроприводом лобового стекла, магнитола, круиз-контроль, солнце-защитный козырек, подлокотники сиденья водителя/пассажира, сиденье пассажира подрессоренное, сиденья повышенной комфортности, кондиционер