ООО "СИБПРОМАВТО"
г. Миасс Челябинской области, ул. Лихачева, 22
тел./факс: (3513)255-650, 55-63-72, 55-76-57, 57-98-07
e-mail: infoural-sib@mail.ru

г. Тюмень, ул. Авторемонтная, 12
e-mail: info@sib-avto.ru

МАЗ

Прицепная техника / **Бортовые полуприцепы**

МАЗ 975830-3060-000

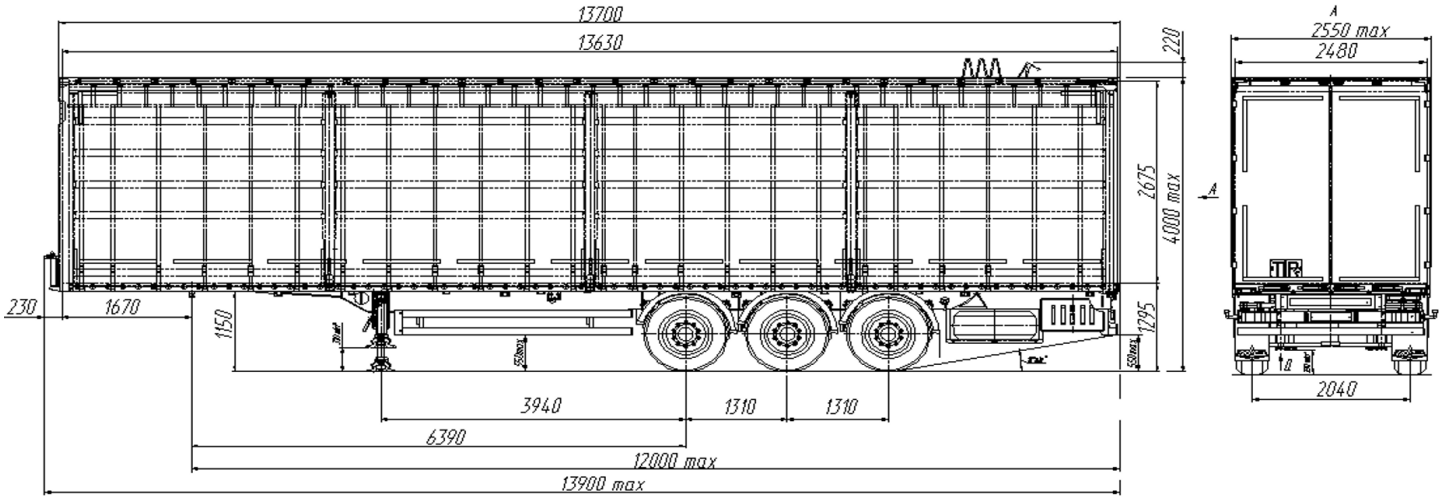

ТЕХНИЧЕСКИЕ ХАРАКТЕРИСТИКИ:

Полная масса полуприцепа в снаряженном состоянии	6400 кг
Технически допустимая общая масса	39000 кг
Нагрузка на седельно-сцепное устройство	12000 кг
Нагрузка на осевой агрегат	27000 кг
Грузоподъемность	32600 кг
Колесная база	6390 мм
Межосевое расстояние	1310 мм
Межосевое расстояние	1310 мм
Расстояние между опорами подвески	1300 мм
Колея колес	2040 мм
Габаритная длина	13900 мм
Габаритная ширина	2550 мм
Габаритная высота	4000 мм
Внутренняя длина платформы	13630 мм
Внутренняя ширина платформы	2480 мм
Внутренняя высота платформы	2675 мм
Объем платформы	90,4 $м^3$
Площадь платформы	33,8 $м^2$
Радиус переднего свеса	2040 мм

Задний радиус поворота	2300 мм
Высота седельно-сцепного устройства горизонтально стоящего ненагруженного полуприцепа	1150 мм

Техническое описание:

Рама

Рама полуприцепа сварная, лонжероны двутаврового сечения, переменные по высоте и соединены между собой поперечинами. К раме крепится задняя защита и боковая защита. Сцепной шкворень класса H50 в соответствии с требованиями Правил ЕЭК ООН №55 и предназначен для эксплуатации с седельным тягачом, имеющим опорно-сцепное устройство (ОСУ) класса G50 согласно требованиям Правил ЕЭК ООН №55.

Подвеска

Оси трубчатого сечения с **барабанным** тормозным механизмом. Подвеска пневматическая, трехосный осевой агрегат «SAF INTRA»(с высотой езды FH=330 - 370 мм) или «BPW»(с высотой езды FH=360 мм) с подъёмной осью. Установка односкатных дисковых колес.

Пневмотормоза

Рабочая тормозная система пневматическая, двухпроводная оборудована EBS, состоит из головок соединительных, фильтров магистральных, воздухораспределителя, ресиверов с кранами слива конденсата, клапанов контрольного вывода**,** тормозных камер и модуляторов. Стояночная тормозная система пневматическая,действует через пружинные энергоаккумуляторы второй и третьей оси.

Электронная система тормозов

EBS (4S/3M). Пневматическое соединительное устройство расположены впереди рамы на кронштейне и подключается к системе электропитания тягача через кабель с разъемом по ISO 7638. TEBS фирмы «Wabco».

Шины

Шины 385/65R22,5 160K широкопрофильные, бескамерные, тип рисунка протектора дорожный.

Основной изготовитель - СНГ (ОАО «Белшина» или «ЯШЗ»), допускаемая замена - импортные: ф. «Continental», «Michelin», «Matador» или«Barum». Шины соответствуют требованиям Правил ЕЭК ООН № 54. Давление в шинах 790 кПа. Допустимое отклонение давления в шинах ±20 кПа. Колеса дисковые, крепление стандартными болтами и гайками, диаметр отверстия26 мм.

Шасси

Выдвижное опорное устройство с механическим приводом фирмы «Haacon», возможна установка ф. «Jost» или «BPW», допустимая нагрузка 24 т., управление с одной стороны, справа по ходу движения.

Установка брызговиков с брызгозащитой.

Монтаж упоров противооткатных (пластмассовые) с держателями.

Боковая защита согласно Правилам ЕЭК ООН №73.

Установка запасного колеса. Держатель в виде корзины для двух запасных колес, монтаж сзади осевого агрегата справа.

Пластмассовый ящик для инструментов (вещевой), монтаж по направлению движения слеваза осевым агрегатом по требованию потребителя (основное исполнение – без ящика).

Стальная защита от въезда сзади согласно Правилам ЕЭК ООН № 58.

Настил

Настил состоит из ламинированной водостойкой фанеры (панелей) толщиной27 мм. Листы расположены между продольными балками и наружной рамой. Торцевые поверхности и швы между панелями герметизированы, поверхность фанеры с сеточным покрытием.

Платформа

Безбортовая тентованная платформа с каркасом, стойками и задними дверями.

Передний борт алюминиевый (высотой 2821 мм) за угловые металлические стойки крепится к раме болтами.

Двери распашные из сэндвич-панелей со вставными валами, изготовитель – фирма«Versus» (Турция)**.**

Надстройка из 4-х рядов продольных вставных планок из алюминия или дерева, каждая высотой100 мм.

Тент: сдвижная крыша и пологи шторного типа. Материал – ткань тентовая импортная, для крыши – светопроницаемая.

Изготовитель сдвижного механизма - фирма «Versus» (Турция)**.**

Электрооборудование

Электрооборудование с номинальным напряжением 24В выполнено по двухпроводной схеме. Электрооборудование включает в себя комплектующие производства Руденск (основное исполнение) или фирмы «Ermax» (доп. зам.):

- задние фонари, выполняющие функции габаритных огней, указателей поворотов, стоп-сигналов, контурного огня, задних противотуманных огней, задних фар и треугольных светоотражателей;

- подфарники со светоотражающими устройствами (пр-ва Руденск) или фонари передние габаритные (ф. «Ermax»);

- фонари боковые габаритные;

- световозвращатели;

- фонари полного габарита;

- блок фонарей подсветки (Руденск) или 2 фонаря освещения номерного знака (ф. «Ermax»);

- две семиклеммовые розетки;

- одна 15-pin-розетка;

- жгуты проводов для подключения изделий электрооборудования.

Таблички

Заводская табличка.

Светоотражающая маркировка.

Задние опознавательные знаки.

Таблички Знаков соответствия и Знаков официального утверждения.

Знак «TIR».

Комплектность

В комплект обязательной поставки входят:

Противооткатные упоры – 2 шт.,

Съемная рукоятка опорных устройств – 1 шт.,

Руководство по эксплуатации – 1 шт.,

Сервисная книжка – 1 шт.,

Запасное колесо – 1 шт.,

Паспорт – 1 шт.