ООО "СИБПРОМАВТО"
г. Миасс Челябинской области, ул. Лихачева, 22
тел./факс: (3513)255-650, 55-63-72, 55-76-57, 57-98-07
e-mail: infoural-sib@mail.ru

г. Тюмень, ул. Авторемонтная, 12
e-mail: info@sib-avto.ru

МАЗ

Прицепная техника / **Бортовые полуприцепы**

МАЗ 975830-2012-000

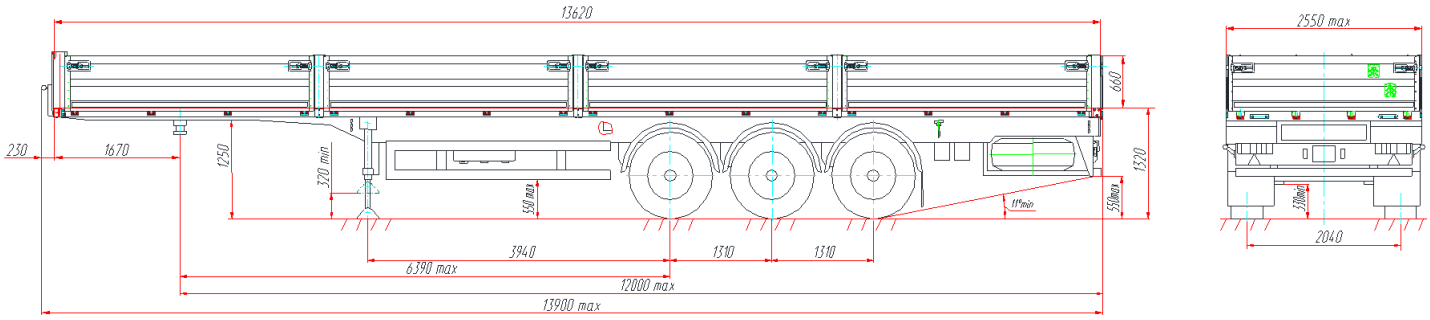

ТЕХНИЧЕСКИЕ ХАРАКТЕРИСТИКИ:

Полная масса полуприцепа в снаряженном состоянии	5800 кг
Технически допустимая общая масса	39000 кг
Нагрузка на седельно-сцепное устройство	12000 кг
Нагрузка на осевой агрегат	27000 кг
Грузоподъемность	33200 кг
Колесная база	6390 мм
Межосевое расстояние	1310 мм
Межосевое расстояние	1310 мм
Расстояние между опорами подвески	1300 мм
Колея колес	2040 мм
Габаритная длина	max 13900 мм
Габаритная ширина max	2550 мм
Габаритная высота max	1980 мм
Внутренняя длина платформы	13630 мм
Внутренняя ширина платформы	2480 мм
Внутренняя высота платформы	660 мм
Высота платформы по центру оси в ненагруженном состоянии	1320 мм
Высота платформы по центру оси в нагруженном состоянии	1290 мм
Передний свес	1670 мм
Радиус переднего свеса max	2040 мм
Задний радиус поворота min	2300 мм
Высота рамы над седельно-сцепным устройством	166 мм
Высота седельно-сцепного	1250 мм

устройства горизонтально стоящего ненагруженного полуприцепа max	

Техническое описание:

Рама

Рама полуприцепа сварная, лонжероны двутаврового сечения, переменные по высоте и соединены между собой поперечинами. Сцепной шкворень класса H50 в соответствии с требованиями Правил ЕЭК ООН №55 и предназначен для эксплуатации с седельным тягачом, имеющим опорно-сцепное устройство (ОСУ) класса G50 согласно требованиям Правил ЕЭК ООН №55.

Подвеска

Оси квадратного сечения с барабанным тормозным механизмом. Подвеска пневматическая, трехосный осевой агрегат с односкатной ошиновкой ф. «BPW» Eco Air Compact с высотой езды FH=390 мм.

Пневмотормоза

Рабочая тормозная система пневматическая двухпроводная оборудована АБС. Стояночная тормозная система действует через пружинные энергоаккумуляторы второй и третьей оси.

Электрооборудование АБС

АБС (4S/2M). Диагностический разъем для проверки АБС располагается снаружи. Пневматическое соединительное устройство (головки) расположены впереди рамы на кронштейне. На данном кронштейне располагаются розетки для подключения электрооборудования полуприцепов согласно ИСО 1728 и розетка для подключения АБС согласно ИСО 7638. АБС фирмы «Wabco» (основное исполнение), допускается установка АБС фирмы «Knorr-Bremze».

Шины

Шины бескамерные широкопрофильные 385/65R22,5 производства СНГ, импортные или импортные ф. «Matador». Основное исполнение – ОАО «Белшина» с дорожным рисунком протектора. Колеса дисковые, крепление стандартными болтами и гайками (ф. «BPW»), диаметр отверстия26 мм.

Шасси

Выдвижное опорное устройство фирмы «ОЗАА» с механическим приводом, допустимая нагрузка 24 т., управление с одной стороны, справа по ходу движения.

Установка брызговиков: 3 пары пластиковых крыльев с брызгозащитой.

Монтаж упоров противооткатных с держателями.

Боковая защита согласно Правилам ЕЭК ООН № 73.

Держатель в виде корзины для одного запасного колеса, монтаж сзади осевого агрегата с правой стороны по ходу движения.

Пластмассовый ящик для инструментов размером 800x460x480, монтаж по направлению движения справа перед осевым агрегатом по требованию потребителя (основное исполнение – без установки).

Стальная защита от въезда сзади согласно Правилам ЕЭК ООН № 58.

Настил

Настил состоит из ламинированной водостойкой фанеры (панелей) толщиной27 мм. Листы расположены между продольными балками и наружной рамой. Торцевые поверхности и швы между панелями герметизированы, поверхность фанеры с сеточным покрытием.

Платформа

Бортовая платформа без тента. Передний борт и стойки стальные. Передний борт, передние и задние стойки крепятся к раме болтами. Средние стойки вставляются в карманы на раме. Задний борт и 4 пары боковых бортов откидные алюминиевые. Запоры с Т-образными защелками. На заднем борту имеется 2 откидные ступеньки. Имеются ремни стяжные (3 шт.) для крепления груза.

Электрооборудование

Электрооборудование с номинальным напряжением 24В выполнено по двухпроводной схеме.

Электрооборудование включает в себя:

- задние фонари (2 шт.), выполняющие функции габаритных огней, указателей поворотов, стоп-сигналов, контурного огня, задних противотуманных огней, задних фар (СНГ);

- подфарники со светоотражающими устройствами (2 шт., СНГ);

- фонари боковые габаритные со светоотражающими устройствами (10 шт., СНГ);

- фонари полного габарита (2 шт., СНГ);

- блок фонарей подсветки заднего номерного знака (1 шт., СНГ);

- розетки семиконтактные (2 шт., СНГ);

- розетка 15-pin (Vignal);

- задние световозвращатели красного цвета треугольной формы (2 шт., СНГ);

- жгуты проводов и коробки распределительные для подключения изделий электрооборудования.

Таблички

Заводская табличка.

Табличка РТС.

Таблички Знаков соответствия и официального утверждения.

Задний опознавательный знак автопоезда.

Светоотражающая маркировка.

Комплектность

В комплект обязательной поставки входят:

Противооткатные упоры – 2 шт.,

Съемная рукоятка опорных устройств – 1 шт.,

Руководство по эксплуатации – 1 шт.,

Сервисная книжка – 1шт.,

Запасное колесо – 1 шт.,

Дополнительный комплект крепления запасного колеса (для автомобиля-тягача) – 1 шт.,

Паспорт – 1шт.