ООО "СИБПРОМАВТО"
г. Миасс Челябинской области, ул. Лихачева, 22
тел./факс: (3513)255-650, 55-63-72, 55-76-57, 57-98-07
e-mail: infoural-sib@mail.ru

г. Тюмень, ул. Авторемонтная, 12
e-mail: info@sib-avto.ru

МАЗ

Седельные тягачи / 6x4

МАЗ-643008-070-012

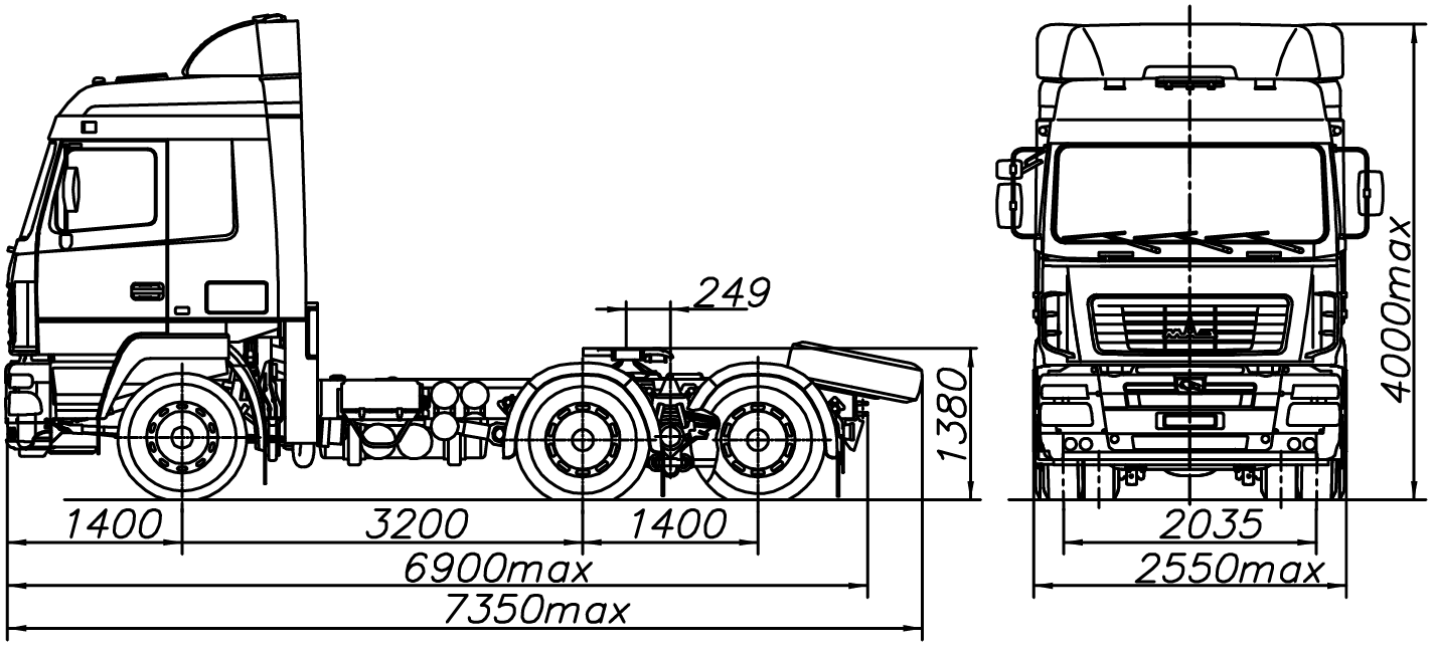

ТЕХНИЧЕСКИЕ ХАРАКТЕРИСТИКИ:

Технически допустимая масса автопоезда, кг	*65000*
Технически допустимая общая масса, кг	*33250*
Распределение технически допустимой общей массы: на переднюю ось, кг	*7250*
на задний мост, кг	*26000*
Масса, приходящаяся на опорно-сцепное устройство, кг	*22750*
Полная масса автомобиля в снаряженном состоянии, кг	*10500*
Двигатель	*ЯМЗ-7511.10*
Мощность двигателя, кВт (л.с.)	*294 (400)*
Максимальный крутящий момент, Нм (кгсм)	*1715 (175)*
Коробка передач	*12JS200TA*
Число передач КП	*12*
Передаточное число моста	*4.59*

Размерность шин	*315/80R22.5*
Максимальная скорость, км/ч	*85**
Топливный бак	*500л.*
Тип кабины	*большая 6431*
Задняя подвеска	*многолистовая со стабилизат.*

Комплектации автомобиля МАЗ-643008

643008-0000070-012	*АБС, ПБС, ППЗУ, кондиционер(по заказу), электропакет, независимый подогреватель двигателя(по заказу), независимый воздушный отопитель кабины(по заказу), тахограф цифровой, противосолнечный козырек, магнитола, противотуманные фары, брызгоэащита (по заказу), шторка ветрового стекла с ручным управлением, система мониторинга(по заказу), холодильник(по заказу)*