ООО "СИБПРОМАВТО"
г. Миасс Челябинской области, ул. Лихачева, 22
тел./факс: (3513)255-650, 55-63-72, 55-76-57, 57-98-07
e-mail: infoural-sib@mail.ru

г. Тюмень, ул. Авторемонтная, 12
e-mail: info@sib-avto.ru

МАЗ

Прицепная техника / Самосвальные полуприцепы

МАЗ 953003-033-000

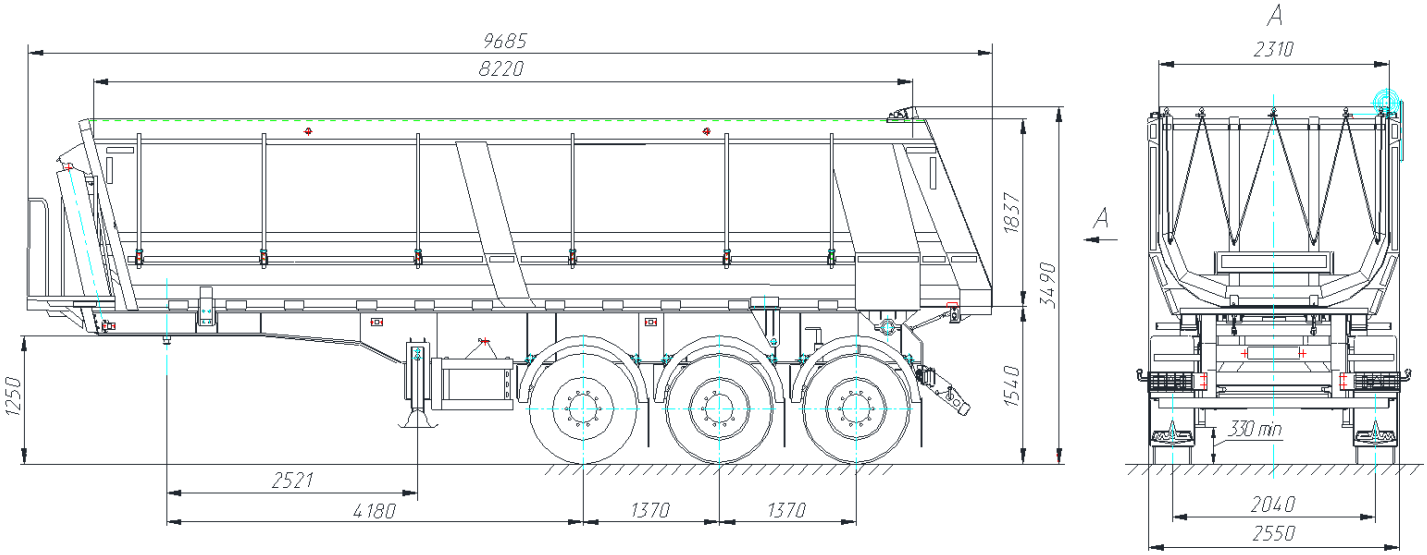

ТЕХНИЧЕСКИЕ ХАРАКТЕРИСТИКИ:

Тех. допустимая общая масса на опорно-сцепное устройство	12000 кг
Тех. допустимая общая масса на осевой агрегат	27000 кг
Тех. допустимая общая масса полуприцепа	39000 кг
Собственная масса полуприцепа	8650 (8820*) кг
Технически допустимая грузоподъемность полуприцепа	30350 (30180*) кг
Колесная база	max 4180 мм
Межосевое расстояние	1370 мм
Межосевое расстояние	1370 мм
Расстояние между опорами подвески	1300 мм
Колея колес	2040 мм
Габаритная длина	Max 9685 мм
Габаритная ширина	max 2550 мм
Габаритная высота	max 3490 мм
Внутренняя высота бортов	1837 мм
Внутренняя ширина	2310 мм

Внутренняя длина	8220 мм
Внутренний объем кузова полуприцепа	33 $м^3$
Высота пола платформы по центру оси в ненагруженном состоянии	1540 мм
Радиус переднего свеса	max 2040 мм
Задний радиус поворота	min 2300 мм
Высота рамы над седельно-сцепным устройством	234 мм
Высота седельно-сцепного устройства горизонтально стоящего	
ненагруженного полуприцепа	max 1250 мм

* – параметры для полуприцепа с тентом и площадкой по требованию потребителя

Техническое описание:

Рама

Рама полуприцепа сварная из штампованных профилей, лонжероны двутаврового сечения, переменные по высоте и соединены между собой поперечинами. Несущие элементы конструкции рамы полуприцепа (лонжероны) выполнены из высокопрочной стали S700.

Сцепной шкворень класса H 50 в соответствии с требованиями Правил ЕЭК ООН № 55 предназначен для эксплуатации с седельным тягачом, имеющим опорно-сцепное устройство (ОСУ) класса G50 согласно требованиям Правил ЕЭК ООН № 55.

Подвеска

Оси трубчатого сечения с барабанным тормозным механизмом. Подвеска пневматическая «МАЗ». Три оси, первая ось - подъемная с принудительным ручным опусканием.

Пневмооборудование пневмоподвески

Пневматическая подвеска с электронным управлением ECAS. Включает себя клапан электропневматический ECAS со встроенным клапаном подъема оси. Датчик положения подвески. Пневмооборудование ф. «Wabco».

Пневмотормоза

Рабочая тормозная система пневматическая, двухпроводная оборудована TEBS. Стояночная тормозная система действует через пружинные энергоаккумуляторы второй и третьей осей.

Электрооборудование EBS

EBS (4S/2M) с системой устойчивости к опрокидыванию. RSS с функцией (ABS/ALB). Подключение к системе электропитания тягача через кабель с разъемом по ISO 7638. Датчики ABS установлены на второй и третьих осях. TEBS производства ф. «Wabco».

Шины

Шины 385/65 R22,5производства СНГ с дорожным рисунком протектора (основное исполнение) или импортные с универсальным рисунком протектора (допускаемая замена). Крепление стандартными болтами и гайками, диаметр отверстия26 мм. Односкатная ошиновка всех трех осей.

Шасси

Выдвижное опорное устройство производства фирм «Haacon» (основное исполнение) или «JOST» (допуск. замена) с механическим приводом, допустимая нагрузка 24 т., управление с одной стороны, справа по ходу движения.

Установка брызговиков: три пары пластмассовых крыльев с брызгозащитой.

Два противооткатных упора с держателями.

Боковая защита согласно Правилам ЕЭК ООН № 73.

Стальная защита от въезда сзади согласно Правилам ЕЭК ООН № 58.

Платформа

Цельнометаллическая сварная самосвальная платформа U-образного сечения с задней разгрузкой для перевозки различных сыпучих грузов. Нижние панели боковых бортов и основание кузова выполнены из износостойкой стали HARDOX 400 (или аналога), остальные элементы конструкции – из низколегированной стали.

Объем кузова 33 м^3, открывающийся задний борт с верхней навеской шарнирного типа. Запор борта механического типа автоматического действия.

Опрокидывающий механизм гидравлический, включен в общую гидросистему, обеспечивает подъем кузова и ограничение угла подъема до 45º, опускание кузова и его остановку в любом промежуточном положении. Автономный выключатель предотвращает опрокидывание кузова.

Гидроцилиндр опрокидывающего механизма полуприцепа телескопический, установлен в передней части полуприцепа и управляется при разгрузке дистанционно из кабины тягача. Гидроцилиндр фирмы «Penta» (основное исполнение) или «HYVA», либо «Binotto» (по требованию потребителя).

Монтаж запасного колеса на передней стенке платформы с правой стороны от гидроцилиндра с подъемным устройством для запасного колеса.

Установка площадки для обслуживания тента в передней части полуприцепа устанавливается по требованию потребителя. Основное исполнение – без установки.

Тент

Тент совместно с площадкой для обслуживания устанавливается по требованию потребителя. Основное исполнение – без установки.

Тент сворачивается в рулон на бок. Изготовлен из ткани тентовой МТ-001 ТУ BY 790137328.005-2006 (светопроницаемая), материал-заменитель – ткань тентовая импортная.

Электрооборудование

Электрооборудование с номинальным напряжением 24В выполнено по двухпроводной схеме. Комплектация и фурнитура производства «СНГ». Электрооборудование включает в себя:

- подфарник со светоотражающим устройством (2 шт.),

- фонари боковые габаритные (6 шт.),

- фонари полного габарита (2 шт.),

- фонари задние комбинированные с защитной решеткой (2 шт.),

- блок фонарей подсветки (1 шт.),

- розетки семиклеммные (2 шт.),

- модуль МУС-03, коробка распределительная коммутационная, жгуты проводов для подключения изделий электрооборудования.

Таблички

Табличка параметров тормозного привода.

Заводская табличка.

Заводской знак.

Таблички Знаков соответствия и Знаков официального утверждения.

Светоотражающая маркировка.

Задние опознавательные знаки.

Комплектность

Противооткатные упоры – 2 шт.,

Съемная рукоятка опорных устройств – 1 шт.,

Съемная рукоятка для натяжения тента – 1 шт.,

Съемная рукоятка для держателя запасного колеса – 1 шт.,

Запасное колесо – 1 шт.,

Руководство по эксплуатации – 1 шт.,

Сервисная книжка – 1 шт.,

Паспорт – 1 шт.