ООО "СИБПРОМАВТО"
г. Миасс Челябинской области, ул. Лихачева, 22
тел./факс: (3513)255-650, 55-63-72, 55-76-57, 57-98-07
e-mail: infoural-sib@mail.ru

г. Тюмень, ул. Авторемонтная, 12
e-mail: info@sib-avto.ru

МАЗ

Шасси / 6x4

МАЗ-631228-8524(8574)-010(-710)

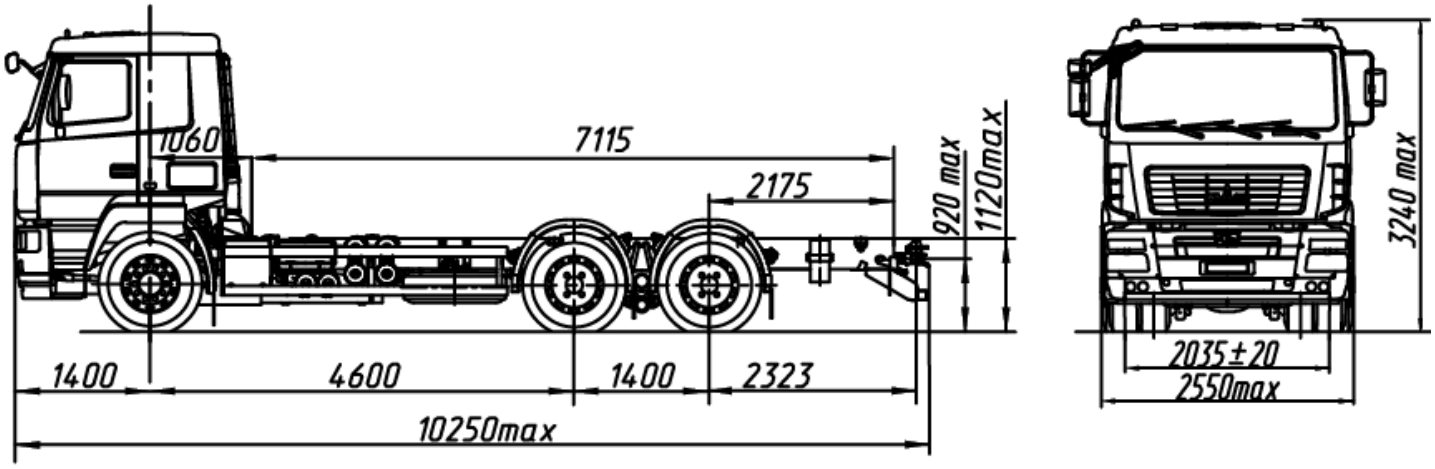

ТЕХНИЧЕСКИЕ ХАРАКТЕРИСТИКИ:

Технически допустимая масса автопоезда, кг	*56500*
Технически допустимая общая масса автомобиля, кг.	*26500*
Распределение технически допустимой общей массы автомобиля:	
на переднюю ось, кг	*7500*
на заднюю тележку, кг.	*19000*
Полная масса автомобиля в снаряженном состоянии, кг	*10400*
Распределение полной массы автомобиля в снаряженном состоянии:	
на переднюю ось, кг	*5800*
на заднюю тележку, кг	*4600*
Технически допустимая грузоподъемность автомобиля, кг	*16100*
Двигатель	*WP12.430E50*
Мощность двигателя, кВт (л.с.)	*311 (423)*
Максимальный крутящий момент, Н.м (кгс.м)	*2060 (210)*
Коробка передач	*16s2520T0*

Модель коробки отбора мощности	*NH/lc или NH/lb*
Число передач КПП	*16*
Передаточное число моста	*3,86*
Размер шин	*315/80R22.5*
Максимальная скорость, км/ч	*85**
Тип кабины	*Большая с низкой крышей 5440*

		Комплектации шасси автомобиля МАЗ-631228			
Наименование признака	*Значение признака*	*8524-010*	*8524-710*	*8574-010*	*8574-710*
Исполнение ТС	*(народнохозяйственное)*	X		X	
	тропическое		X		X
Коробка передач	*ZF 16s2520T0*	X	X		
	12js200TA			X	X

631228-0008524	*топливный бак 500л. (700л. - по заказу), тормозная система с АБС, с ПБС, передаточное число ведущего моста Uo=3,86 (Uo=4,2 для комплектации 631228-8574-010,), колеса дисковые, переднее защитное устройство, кондиционер (по заказу), ограничение максимальной скорости (85 км/ч), противотуманные фары (по заказу), вид буксирного приспособления - беззазорная сцепка, ЗЗУ(по заказу), круиз-контроль (по заказу), кронштейны под надстройку (по заказу), БЗУ (по заказу), коробка отбора мощности NH/lc или NH/lb (по заказу), крылья задних колес (по заказу).*
Для комплектаций 631228-8574-010/710:	*коробка передач.....12JS200TA КОМ QH-70 под насос или QH-50 или QH-70 (по заказу)*